BRAYER

brayer.ru

Instruction manual
Инструкция по эксплуатации

Electric AIR GRILL BR2057
Электрический аэрогриль BR2057

СОДЕРЖАНИЕ

EN.....3
RU.....20
KZ.....39

ELECTRIC AIR GRILL BR2057

The operation principle of the air fryer is to circulate hot air flow inside the work basket, so the food is cooked evenly on all sides, it is tender inside and crispy outside. Such method allows cooking most products without oil or using minimum amount of oil.

This model's feature is smoking, it gives a unique taste and flavor to cooked dishes.

DESCRIPTION

1. Viewing window
2. Basket handle
3. Basket
4. Bowl lid
5. Removable grid
6. Control panel
7. Body
8. Hot air outlet grid
9. Cooking temperature setting buttons «∧ / ∨»
10. Temperature setting symbol «🌡»
11. Cooking programs setting buttons
12. Cooking temperature/time digital symbols
13. Cooking temperature symbol °C
14. Cooking time symbol «min»
15. Cooking time setting buttons «∧ / ∨»
16. Time setting symbol «◷»
17. Timer setting button «◷»
18. One or two heating elements on/off button «〰»
19. Light on/off button «☼»
20. Cooking on/off/pause button «⏻ ▶II»
21. Smoking on button «♨»
22. Air fryer preheating button «♨»

ATTENTION!

For additional protection it is reasonable to install a residual current device (RCD) with nominal operation current not exceeding 30 mA into the mains. To install RCD, contact a specialist.

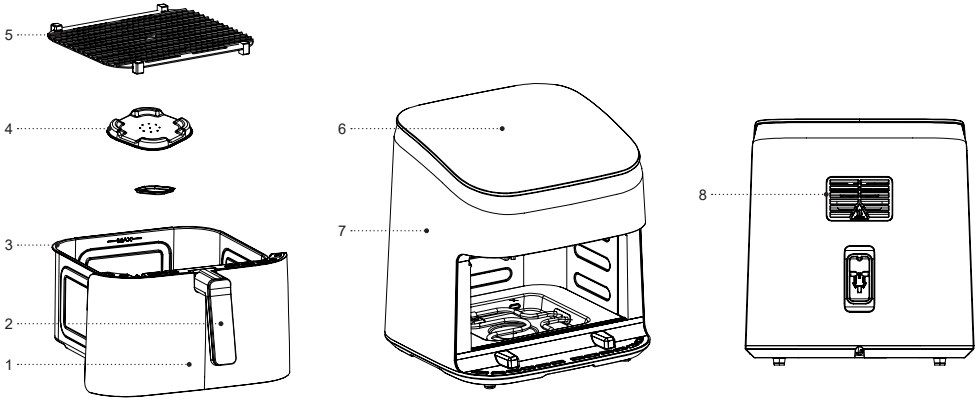
5
4
3
2
1
6
7
8

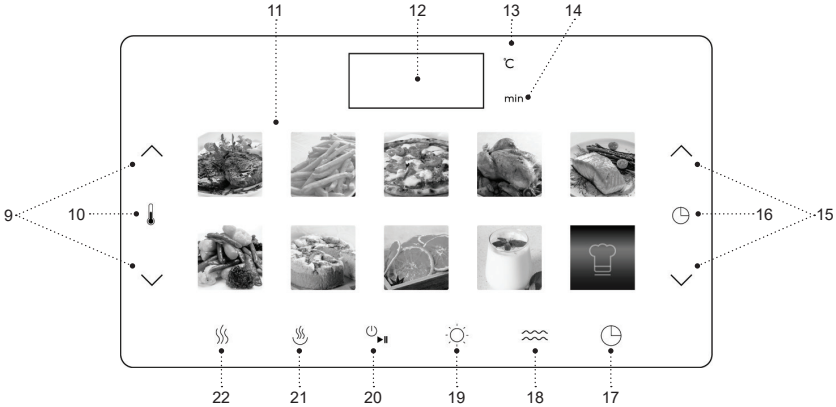

Fig. 1

Fig. 2

Fig. 3

SAFETY MEASURES AND OPERATION RECOMMENDATIONS

Read the operation manual carefully before using the air fryer; after reading, keep it for future reference.

- Use the air fryer for its intended purpose only, as specified in this manual.
- Mishandling the air fryer can lead to its breakage and cause harm to the user or damage to the user's property, which is not covered by warranty.
- Make sure that the operating voltage of the unit indicated on the label corresponds to your home mains voltage.
- Connect the power plug to the socket with reliable grounding contact.
- Do not connect the unit to external timers or remote control mains sockets.
- To avoid stains on the surface on which the air fryer is installed, it is recommended to place the air fryer on an additional heat-resistant stand.
- The gap between the wall and the back of the air fryer body should be at least 20-30 cm, the distance from the sides of the air fryer body should be at least 10-20 cm, and the free space over the air fryer should be at least 20 cm.
- Always check the condition of the air inlet grids and hot air outlet grids, otherwise the hot air circulation will be impaired, which can affect the cooking process or damage the unit.
- Do not use the unit outdoors.
- It is not recommended to use the unit during lightning storms.
- Protect the air fryer against impacts, falling, vibrations and other mechanical stress.
- Never leave the unit connected to the electric mains unattended.
- Do not use the air fryer in places where aerosols are used or sprayed, and in proximity to inflammable liquids.
- Do not use the air fryer in proximity to the kitchen sink, in bathrooms, near swimming pools or other containers filled with water.
- If the air fryer is dropped into water, unplug it immediately, and only then you can take the unit out of water. Apply to the service center for testing or repairing the unit.
- Do not let the power cord touch hot surfaces and sharp edges of furniture.
- The air fryer body heats up strongly during operation, do not touch hot surfaces marked with «⚠» to avoid burns.
- Do not move the air fryer when it is hot; wait until it cools down completely.
- Use the unit in places with proper ventilation.
- Use only the air fryer parts supplied with the unit.

- Do not switch the air fryer on without products.
- Take the products out of the air fryer right after cooking; keeping products in the operating air fryer for a long time can cause their ignition.
- Never use metal objects to take the cooked food out, as they can damage the non-stick coating of the basket; use the kitchen tools intended for non-stick surfaces.
- Unplug the unit after usage or before cleaning. When unplugging the air fryer, hold the power plug and carefully remove it from the mains socket, do not pull the power cord, as this can lead to its damage and cause a short circuit.
- Do not touch the unit body, the power cord and the power plug with wet hands.
- For child safety reasons do not leave polyethylene bags used as packaging unattended.

ATTENTION! Do not allow children to play with polyethylene bags or packaging film. **Danger of suffocation!**

- The unit is not intended for usage by children.
- Do not leave children unattended to prevent using the unit as a toy.
- Do not allow children to touch the unit body, the power cord or the power plug during operation of the unit.
- Be especially careful if children or disabled persons are near the operating unit.
- During the unit operation and breaks between operation cycles, place the unit out of reach of children.
- The unit is not intended for usage by sensory, physically or mentally disabled persons (including children) or by persons lacking experience or knowledge if they are not under supervision of a person who is responsible for their safety or if they are not instructed by this person on the usage of the unit.
- From time to time check the power cord integrity.
- If the power cord is damaged, it should be replaced by the manufacturer, a maintenance service or similar qualified personnel to avoid danger.
- Do not repair the unit by yourself. Do not disassemble the unit by yourself, if any malfunction is detected, and after the unit was dropped, unplug it and apply to the authorized service center.
- To avoid damages, transport the unit in the original package.
- Keep the unit in a dry cool place out of reach of children and disabled persons.

THE UNIT IS INTENDED FOR HOUSEHOLD USE ONLY, DO NOT USE THE UNIT FOR COMMERCIAL OR LABORATORY PURPOSES

BEFORE THE FIRST USE

After unit transportation or storage at negative temperature, unpack it and wait for 3 hours before using.

- Unpack the unit and remove all the packaging materials.
- Keep the original packaging.
- Read the safety measures and operating recommendations.
- Check the delivery set.
- Examine the unit for damages; if the unit is damaged, do not plug it into the mains.
- Make sure that the indicated specifications of the power supply voltage of the unit correspond to the specifications of your mains. When the unit is used in the mains with 60 Hz frequency, it does not need any additional settings.
- Install and use the air fryer on a flat, dry, steady and heat-resistant surface with free access to the mains socket.
- Wipe the air fryer body (7) with a slightly damp cloth and then wipe it dry.
- Grasp the handle (2) and remove the basket (3) with the grid (5).
- Remove the grid (5).
- Remove the bowl lid (4).
- Wash the bowl lid (4), grid (5) with warm water and neutral detergent, rinse them and wipe dry.
- Clean the basket (3) from the outside and inside with a slightly damp cloth, then wipe it dry.
- Place the grid (5) into the basket (3).
- Place the basket (3) with the grid (5) into the air fryer.

Note: if the basket is not fixed in the air fryer body (7), the air fryer will not switch on; always make sure that the basket (3) is installed properly.

Switching the air fryer on for the first time

- In order to remove foreign odors, it is recommended to switch the air fryer on without loading food.
- Insert the power cord plug into the mains, the air fryer will switch the self-diagnostics mode on, all the cooking programs control and indication buttons (11) will light up on the control panel (6), in 1 second all lights will go out, the on/off/pause button (20) «⏻/▶II» will light up.
- Press the on/off/pause button (20) «⏻/▶II», all cooking programs buttons (11) and control buttons indication will light up.
- Press the French fries button (11) « », the digital symbols (12) will display the French fries program temperature and time set by default, the time and temperature will be shown by the «°C» (13) and «min» (14) symbols (see the COOKING PROGRAMS table).
- Press the cooking on/pause button (20) «⏻/▶II», the air fryer will switch on.

- During operation, the digital symbols (12) will display the set temperature and remaining operation time, the temperature and time will be shown by the (13) «°C» and (14) «min» symbols.
- When the set operation time ends you will hear sound signals, the symbols (12) show the “OFF” notice, the heating element will turn off.

Note: 10 minutes is enough for the first switching on, then you may turn the program off, to do this press and hold the cooking on/pause button (20) «⏻/▶II» to switch the air fryer on.

- Wait a little, grasp the handle (2) and take the basket (3) out.
- If you need to stop the air fryer, press the cooking on/pause button (20) «⏻/▶II», press the button (20) «⏻/▶II» again to continue operation.
- If you want to turn the air fryer off earlier, press and hold the on/off button (20) «⏻/▶II», the air fryer will switch off.

Note: when using the unit for the first time, a foreign smell or some smoke from the heating element can appear — this is normal and it is not covered by warranty.

USING THE AIR FRYER

IMPORTANT!

- The air fryer is not intended for boiling water.
- While the air fryer is operating, hot air and steam will come out of the grid on the unit body (8). Use appropriate precautions to prevent the risk of burns, fires or other personal injury or property damage.
- The air fryer heats up during operation and retains heat for some time after it is switched off. Always use potholders when working with hot surfaces and let the metal parts cool down before cleaning the air fryer.
- Exercise caution when removing cooked food from the tray, always use kitchen utensils suitable for non-stick surfaces when handling food.

- Install and use the air fryer on a flat, dry, steady and heat-resistant surface with free access to the electric socket.
- The gap between the wall and the back of the air fryer body should be at least 20-30 cm, the distance from the sides of the air fryer body should be at least 10-20 cm, and the free space above the air fryer should be at least 20 cm.
- Always check the condition of the air inlet grid and hot air outlet grid (8), otherwise the hot air circulation will be impaired, which can affect the cooking process or damage the unit.
- Grasp the handle (2) and remove the basket (3) with the grid (5).
- Place the food on the grid (5), do not overfill the grid (5) with food. For proper cooking hot air circulation is necessary.

Note: the grid has a flat side, for example for making pizza, and a perforated side for frying meat.

- Insert the basket (3) into the air fryer body (7), make sure that the basket (3) is installed correctly, otherwise the air fryer will not switch on.
- Insert the power plug into the mains, the air fryer will switch the self-diagnostics mode on, all cooking programs control and indication buttons (11) will light up on the control panel (6), the light will go out in 1 second, except for the on/off/pause button (20) «⏻▶II».
- Press the on/off/pause button (20) «⏻▶II», all the cooking programs buttons (11) and control buttons indication will light up.

DOUBLE HEATING ELEMENT

- You may use the upper, lower or both heating elements of the air fryer at the same time. The upper heating element heats up products on the top, the lower - heats up the basket bottom.
- During cooking it is recommended to use two heating elements, since using two heating sources provides better results.

Heating element selection button (18)

- Two heating elements are used in the programs with preheating, and the basket (3) heats up faster to the set cooking temperature (see the COOKING PROGRAMS table). The upper and lower heating elements are synchronized, they switch on alternatively to keep the set cooking temperature, and the button (18) «〰» indication will be lit up constantly.
- If you need only the upper heating element, press the button (18) «〰», indication of the button (18) will be flashing showing that the double heating element function is switched off.
- It is recommended to always switch two heating elements on for the better result.

PREHEATING

- The air fryer has a 5 minute preheating function to heat up products in the basket (3) (see the COOKING PROGRAMS table).

Attention!

In the preheating mode, you may add products in the basket (3) after you hear the sound signal and the ADD symbols (12) appear.

- The preheating function is used in the following cooking programs: - Meat, Pizza, Fish, Multicook, when switching these programs on the preheating button (22) «⟨⟨⟨⟩⟩⟩» lights up and flashes, if preheating is not required, you may turn it off by pressing the button (22) «⟨⟨⟨⟩⟩⟩», the button will light up constantly.
- The preheating function may be used in all cooking programs except for Drying and Fermentation programs.

Note: when preheating ends you will hear sound signals, the “ADD” notice indicating the need to put products in the basket (3) will appear in digital symbols (12).

COOKING TEMPERATURE SETTING

(see the COOKING PROGRAMS table)

- By pressing the buttons (9) «∧ / ∨», you may set the cooking temperature from 40°C to 200°C, the symbol (10) «🌡», will light up, the set temperature will be shown in digital symbols (12) and the symbol (13) «°C».

COOKING TIME SETTING

(see the COOKING PROGRAMS table)

- By pressing the buttons (15) «∧ / ∨», you may set the operation time of the air fryer from 1 minute to 24 hours, the symbol (16) «◷» will light up, the set operation time is shown in the digital symbols (12) and the symbol (14) «min».
- Press the cooking on/pause button (20) «⏻/▶II» again to switch the air fryer on.
- During operation of the unit the digital symbols (12) will show the set temperature and remaining operation time, the temperature and time will be shown in the symbols (13) «°C» and (14) «min».
- When the set operation time ends you will hear the sound signals, the “OFF” notice will be shown by the symbols (12), and the heating element will switch off.
- You may put the air fryer on a pause, to do this press the cooking on/pause button (20) «⏻/▶II», to restart the unit press the button (20) «⏻/▶II» again.
- If you need to turn over, mix or shake products on the grill (5), press the cooking on/pause button (20) «⏻/▶II», grasp the handle (2) and take the basket (3) out. Put the basket (3) on a heat-resistant surface, mix and turn over the products on the grill (5). Adjust the cooking temperature, if needed. To continue cooking put the basket (3) into the air fryer body (7), and press the cooking on/pause button (20) «⏻/▶II».
- If you want to turn the air fryer off earlier, press and hold the on/off/pause button (20) «⏻/▶II», the air fryer will be switched off.

Notes:

- you can observe and control the cooking process through the viewing window (1);
- if you press the button (19) «☼» during cooking process, the lighting will light up constantly and will go out only when you press the button (19) «☼» again;
- if the air fryer is in the setup mode, once the lighting is switched on it will go out in 15 seconds.
- during the air fryer operation you can change the cooking temperature and the time of the air fryer operation.

- When cooking ends you will hear sound signals, the “OFF” notice will be shown in the symbols (12), the air fryer will switch off, take the basket (3) out, put it on a hear-resistant surface, take the products off the grid (5), use the kitchen utensils suitable for non-stick surfaces.
- Unplug the unit after the operation.

COOKING PROGRAMS

- Grasp the handle (2) and take the basket (3) with the grid (5) out.
- Put the products according to the cooking program on the grid (5), do not
- overfill the grid (5) with products. For proper cooking hot air circulation is necessary.
- Insert the basket (3) into the air fryer body (7), make sure that the basket (3) is installed correctly, otherwise the air fryer will not be switched on.
- Insert the power plug into the mains, the air fryer will switch the self-diagnostics mode on, all cooking programs control and indication buttons (11) will light up on the control panel (6), in 1 second all lighting will go out, the button (20) «⏻/▶II» will still light up.
- By pressing the button (11) you may select one of 10 cooking programs,
- Press the on/off/pause button (20) «⏻/▶II», all the cooking programs buttons (11) and control buttons indication will light up.
- By pressing the button (11) select the cooking program suitable for the products put into the basket (3), the digital symbols (12) will show the temperature and time of the selected program set by default, the temperature and time will be shown in the symbols (13) «°C» and (14) «min» (see the COOKING PROGRAMS table).
- Press the cooking on/pause button (20) «⏻/▶II», and the air fryer will be switched on.

COOKING PROGRAMS

Program name	Symbol	Preheating	Temperature set by default (°C)	Default time (min)	Temperature setting (°C)	Time setting (min)	Notes
Meat		5 minutes	200	6	170-200	1-30	Adding notice (ADD) Turning notice (TRN)
French fries			195	20	160-200	1-60	
Pizza		5 minutes	180	10	120-200	1-60	Adding notice (ADD)
Poultry			200	25	100-200	1-60	
Fish		5 minutes	190	14	150-200	1-60	Adding notice (ADD)
Vegetables			175	16	140-190	1-60	
Cake			160	20	100-190	1-60	
Drying			55	6 hours	40-100	1-24 hours	
Fermentation			40	60	40-90	1-24 hours	
Multicook		5 minutes	200	20	40-200	1-60	Adding notice (ADD) Turning notice (TRN)

Notes:

- cooking time and temperature data are advisory, the result depends on product size and form;
- if you consider the cooking result unsatisfactory, add or reduce cooking temperature/time (see the COOKING TEMPERATURE SETTING, COOKING TIME SETTING sections) or the products weight;
- the Meat and Multicook programs give sound signals in the middle of cooking cycle to advise turning the products in the basket (3), the symbols (12) also will show the “TRN” notice indicating the need to turn the products.
- the Fermenation program (fermentation, souring) is an anaerobic biological process that converts sugars and starch into simplier components (fermentation starters);
- the following fermented milk products are produced by fermentation - yoghurt, kefir, kumis;
- the Multicook program allows you to set the required cooking temperature and time by yourself (see the COOKING PROGRAMS table).

- When a cooking program ends you will hear sound signals, the symbols (12) will show the “OFF” notice.
- Unplug the unit after the operation.

SMOKING FOOD

- The air fryer has a food smoking function which lasts 8 minutes, it adds unique taste and special flavor.
- Put the air fryer under the exhaust hood or in a well ventilated room to minimize smoke in the room.
- Grasp the handle (2) and take the basket (3) with the grid (5) out.
- Take the grid (5) out of the basket (3).
- Put wood chips for smoking food on the bottom of the basket (3) (fig. 1), make sure that the chips remain only in the bowl of the basket (3) (fig. 2).

Note: it is recommended to use 1-3 mm wood chips.

- Put the bowl lid (4) over the wood chips by adjusting the outer edge on the bottom of the basket (3) with the outline of the bowl lid (4) (fig. 3).

Note: always use the bowl lid (4) when smoking food, otherwise smoking is unsafe and the result is unsatisfactory.

- Insert the grid (5) into the basket (3), put the products intended for smoking on the grid (5), do not overfill the grid (5) with products, hot air circulation is required for adequate cooking.
- Insert the basket (3) into the air fryer body (7), make sure that the basket (3) is installed correctly, otherwise the air fryer will not be switched on.
- Insert the power plug into the mains, the air fryer will switch the self-diagnostics mode on, all the cooking programs control and indication buttons (11) will light up on the control panel (6), in 1 second all the lighting will go out, except for the on/off/pause button (20) «⏻/▶II».
- Press the on/off/pause button (20) «⏻/▶II», all cooking programs buttons (11) and control buttons indication will light up.

- Depending on the product type select the required cooking program by pressing one of the buttons (11), by pressing the button (21) «♨» turn the smoking function on, the button (21) indication will be flashing.

Note: the smoking function is on when the button (21) «♨» indication is flashing, the smoking function is off when the button (21) «♨» indication is constantly lit up.

- Press the cooking on/pause button (20) «⏻/▶II», and the air fryer will be switched on.

Notes:

- if you use the smoking function during the Meat, Poultry, Fish programs, operation time will be reduced by 20% for the better result;
- the smoking function may be used without setting a cooking program;
- if a cooking program is set after the smoking function, the cooking program will be switched on once the smoking function is over.

- When the cooking program is over you will hear sound signals, the “OFF” notice will be shown in the symbols (12), the heating element will turn off.
- Grasp the handle (2) and take the basket (3) out, place it on a heat-resistant surface, remove the food from the grid (5), use kitchen utensils suitable for non-stick surfaces.
- Unplug the unit after the operation.

TIMER

- The air fryer has a timer function which allows setting the cooking starting time. The timer operating time setting range is from 40 minutes to 24 hours.
- Install the grid (5) into the basket (3), place the food on the grid (5), do not overfill the grid (5) with products, hot air circulation is needed for adequate cooking.
- Insert the basket (3) into the air fryer body (7), make sure that the basket (3) is installed correctly, otherwise the air fryer will not be switched on.
- Insert the power plug into the mains, the air fryer will switch the self-diagnostics mode on, all the cooking programs control and indication buttons (11) will light up on the control panel (6), in 1 second all the lighting will go out, except for the on/off/pause button (20) «⏻/▶II».
- Press the on/off/pause button (20) «⏻/▶II», all cooking programs buttons (11) and control buttons indication will light up.
- Depending on product type select the required cooking program by pressing one of the buttons (11), set the cooking temperature and time, if needed (see the corresponding sections).
- Press the timer on button (17) «◷», the button (17) indicator will be flashing.
- By pressing the buttons (15) «∧ / ∨», set the timer operation time from 30 minutes to 24 hours, the symbol (16) «◷» will light up, the set operation time

will be shown in digital symbols (12) and the symbol (14) «min».

Note: if you need to turn the timer off press the button (17) «◷» again, the timer will turn off, the button (17) indication will light up constantly.

- Press the cooking on/pause button (20) «⏻▶II», the air fryer will be switched on, the digital symbols (12) will show the remaining time before the cooking program switches on.
- Upon expiration of the set timer operation time, the cooking program will switch on.

Note: it is prohibited to put perishable food into the basket (3) during the timer operation time.

- When the cooking program ends you will hear sound signals, the “OFF” notice will be shown in the symbols (12), the heating element will turn off.
- Grasp the handle (2) and take the basket (3) out, place it on a heat-resistant surface, remove the products from the grid (5), use kitchen utensils suitable for non-stick surfaces.
- Unplug the unit after the operation.

RECOMMENDATIONS

- When you fry food in the air fryer, it is recommended to add a small amount of refined olive or vegetable oil, the oil can be applied to the food with a brush or use an oil sprayer, this option is more economical and the oil will be applied to the food more evenly.
- Do not overfill the grill (5) with food.
- For best results, some foods may need to be turned over while air frying.
- To avoid excess smoke, when cooking foods with a naturally high fat content such as chicken wings or sausages, it may be necessary to drain the fat from the tray (3), and it is recommended to cook such foods in small batches.
- Before placing food on the grill (5), make sure that it is dry, if necessary, remove excess moisture, this will help to get a crust on the food and reduce the amount of steam and smoke escaping.
- When frying breaded foods, make sure that the breading does not peel off the food and position the food pieces so that they do not touch, this will ensure good circulation of hot air between the products.
- You can reheat the food in the air fryer. It is recommended to set the temperature not higher that 140°C and the operation time no more than 10 minutes.
- To kill various harmful bacteria, it is recommended to cook such meat as beef, lamb at an internal temperature of 63°C. Pork should be cooked at the internal temperature of 71°C and poultry products should be cooked at the internal temperature of 77°C - 82°C.
- When reheating meat/poultry products, they should also be heated to the internal temperature of 74°C.
- Use a cooking thermometer to measure the temperature.

TROUBLES AND TROUBLESHOOTING

Malfunction	Possible cause	Solution
The air fryer is not operating	The power cord plug is not inserted into an electrical outlet.	Insert the power plug into an electrical outlet.
	The tray is not fully inserted into the air fryer body.	Install the tray correctly.
	You haven't turned on the air fryer.	Turn on the air fryer by pressing the on/off button.
Food is undercooked at the end of the cooking program.	There is too much food on the grill.	Place less food on the grill. Small portions of food cook more evenly.
	A low cooking temperature has been set.	Set the cooking temperature to a higher temperature.
	The set time is not enough to cook the food.	Increase the food preparation time.
Foods are not evenly cooked in the air grill.	Some foods are recommended to be turned over halfway through the cooking time.	During cooking, it is necessary to ensure even distribution of the food on the grill and ensure free passage of hot air between the products.
Food is not cooked until crispy.	You used food that is meant to be cooked in a traditional deep fryer.	Use oven-safe foods or lightly brush foods with vegetable oil for a crispy finish.
White smoke comes out of the air fryer.	You cook fatty foods, the fat leaks out and ends up at the bottom of the tray.	When you cook fatty foods, the fat leaks out and gets to the bottom of the tray, and white smoke will be released when the tray heats up. White smoke does not in any way affect the final result of cooking products or the operation of the air fryer.
	There are residual fats on the grill or in the tray from previous cooking.	Clean the grill and tray thoroughly after each use of the air fryer.
Fresh French fries do not cook evenly in the fryer.	The potato variety is not suitable for cooking in the air fryer.	Choose a potato variety that will remain firm during cooking.
	You didn't wash your potato properly before frying them in the air fryer.	Rinse French fries to remove starch and remove excess moisture before cooking potatoes.
Fresh French fries are not crispy after cooking.	The crispness of French fries depends on the variety of potato, amount of oil and moisture in the potato.	Before cooking potatoes, make sure they are dry.
		Cut your fries finer.
		Apply a small amount of vegetable oil to the fries using a brush or sprayer.
E1	Temperature sensor is out of order	Apply to the service center
E2	Short circuit in the temperature sensor	Apply to the service center
E3	Air fryer overheating	Apply to the service center

CLEANING AND MAINTENANCE

- Clean the air fryer after each use.
- Switch the air fryer off and remove the power plug from the mains, wait until the air fryer completely cools down.
- Wash the grid (5), the bowl lid (4) and the basket (3) with warm water and neutral detergent, rinse them and wipe dry.
- Insert the basket (3) with the grid (5) and the bowl lid (4) into the air fryer.
- Keep the hot air outlet grid (8) and air intake grid clean, clean them when needed.
- Do not use metal brushes, abrasives and solvents to clean the air fryer body and the removable parts.
- Do not immerse the air fryer, the power cord or the power plug into water or any other liquids.

STORAGE

- Clean the air fryer before taking it away for storage.
- Keep the unit in a dry cool place out of reach of children and handicapped persons.

DELIVERY SET

1. Air fryer – 1 pc.
2. Wood chips for smoking - 15 g
3. Instruction manual - 1 pc.

TECHNICAL SPECIFICATIONS

- Power supply 220-240 V, ~ 50-60 Hz
- Rated input power: 2200 W
- Cooking temperature: from 40 to 200°C.
- Cooking time: from 1 to 60 minutes.
- Basket capacity – 8.5 L
- Overall dimensions: 403x331x353 mm

RECYCLING

To prevent possible damage to the environment or harm to the health of people by uncontrolled waste disposal, after service life expiration of the unit or the batteries (if included), do not discard them with usual household waste, deliver the unit and the batteries to specialized centers for further recycling.

The waste generated during the disposal of the unit is subject to mandatory collection and consequent disposal in the prescribed manner.

For further information about recycling of this product apply to a local municipal administration, a disposal service or to the shop where you purchased this product.

The manufacturer reserves the right to change the appearance, design and specifications not affecting general operation principles of the unit, without prior notice.

The unit operating life is 3 years

The manufacturing date is specified in the serial number.

In case of any malfunctions promptly apply to the authorized service center.

IMPORTANT INFORMATION!

- To preserve the durability of the non-stick coating of the bowls and grates of the air grill, it is not recommended to wash them in the dishwasher.
- It is forbidden to use metal washcloths, abrasive cleaning agents or solvents to clean the aerogrill body and removable parts. Use only neutral, alkali-free detergents.

ЭЛЕКТРИЧЕСКИЙ АЭРОГРИЛЬ BR2057

Принцип работы аэрогриля заключается в циркуляции горячего воздушного потока внутри рабочей чаши, при этом продукты равномерно готовятся со всех сторон, получаются нежными внутри и с хрустящей корочкой снаружи. Такой принцип приготовления позволяет готовить большинство продуктов без добавления масла, либо с его минимальным количеством.

Особенность данной модели, функция копчения, копчение придаёт приготовленным блюдам уникальный вкус и особый аромат.

ОПИСАНИЕ

1. Смотровое окно
2. Ручка чаши
3. Чаша
4. Крышка коптильни
5. Съёмная решётка
6. Панель управления
7. Корпус
8. Решётка выходящего горячего воздуха
9. Кнопки установки температуры приготовления «∧ / ∨»
10. Символ установки температуры «🌡»
11. Кнопки программ приготовления продуктов
12. Цифровые символы температуры/времени приготовления продуктов
13. Символ температуры приготовления продуктов «°C»
14. Символ времени приготовления продуктов «min»
15. Кнопки установки времени приготовления «∧ / ∨»
16. Символ установки времени «◷»
17. Кнопка установки времени работы таймера «◷»
18. Кнопка вкл/выкл одного или двух нагревательных элементов «〰»
19. Кнопка вкл/выкл подсветки «☼»
20. Кнопка вкл/выкл приготовления продуктов/паузы «⏻▶II»
21. Кнопка включения функции копчения продуктов «♨»
22. Кнопка функции предварительного разогрева аэрогриля «♨»

ВНИМАНИЕ! Для дополнительной защиты в цепи питания целесообразно установить устройство защитного отключения (УЗО) с номинальным током срабатывания, не превышающим 30 мА, для установки УЗО обратитесь к специалисту.

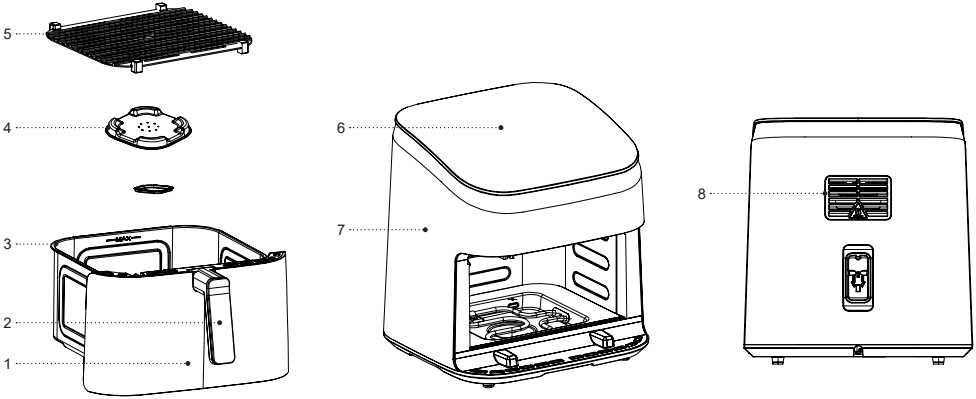
5
4
3
2
1
6
7
8

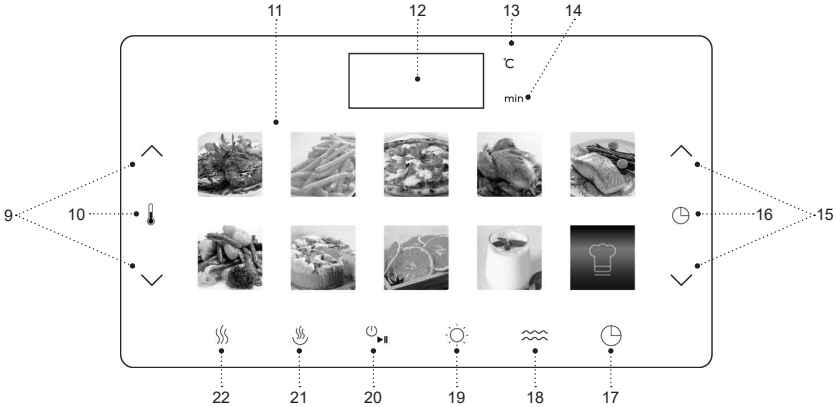

Рис. 1

Рис. 2

Рис. 3

МЕРЫ БЕЗОПАСНОСТИ И РЕКОМЕНДАЦИИ ПО ЭКСПЛУАТАЦИИ

Перед использованием аэрогриля внимательно ознакомьтесь с руководством по эксплуатации, после прочтения сохраните его для использования в будущем.

- Используйте аэрогриль только по его прямому назначению, как изложено в данной инструкции.
- Неправильное обращение с аэрогрилем может привести к его поломке, причинению вреда пользователю или его имуществу и не является гарантийным случаем.
- Убедитесь, что рабочее напряжение устройства, указанное на этикетке, соответствует напряжению электросети.
- Вилку шнура питания вставляйте в электрическую розетку, имеющую надежный контакт заземления.
- Запрещается подключать устройство к внешним таймерам или к электрическим розеткам с дистанционным управлением.
- Во избежание появления пятен на поверхности, на которой установлен аэрогриль, рекомендуется устанавливать аэрогриль на дополнительную термостойкую подставку.
- Расстояние от стены до задней части корпуса аэрогриля должно составлять не менее 20-30 см, расстояние от боковых частей корпуса аэрогриля должно быть не менее 10-20 см, а свободное пространство над аэрогрилем не менее 20 см.
- Всегда следите за состоянием решётки для забора воздуха и выхода горячего воздуха, в противном случае циркуляция горячего воздуха будет нарушена, это может повлиять на процесс приготовления продуктов или привести к повреждению устройства.
- Запрещается использовать устройство вне помещений.
- Не рекомендуется использовать устройство во время грозы.
- Оберегайте аэрогриль от ударов, падений, вибраций и иных механических воздействий.
- Не оставляйте устройство, включённое в электрическую сеть, без присмотра.
- Не используйте устройство в непосредственной близости от нагревательных приборов, источников тепла или открытого пламени.
- Запрещается использовать аэрогриль в местах, где используются или распыляются аэрозоли, а также вблизи от легковоспламеняющихся жидкостей.
- Не используйте аэрогриль вблизи от кухонной раковины, в ванных комнатах, около бассейнов или других ёмкостей, наполненных водой.
- Если аэрогриль упал в воду, немедленно выньте вилку шнура питания из электрической розетки, и только после этого можно достать устройство из

воды. Обратитесь в сервисный центр для осмотра или ремонта устройства.

- Не допускайте, чтобы шнур питания касался горячих поверхностей и острых кромок мебели.
- Во время работы корпус аэрогриля сильно нагревается, во избежание получения ожогов не дотрагивайтесь до горячих поверхностей, обозначенных знаком «⚠».
- Не перемещайте горячий аэрогриль, дождитесь полного остывания.
- Используйте устройство в местах с хорошей вентиляцией.
- Используйте только те детали аэрогриля, которые входят в комплект поставки.
- Запрещается включать устройство, если в аэрогриле нет продуктов.
- Вынимайте продукты из аэрогриля сразу после приготовления, при длительном нахождении продуктов во включенном аэрогриле может произойти их возгорание.
- Запрещается извлекать приготовленные продукты металлическими предметами, которые могут повредить антипригарное покрытие решётки, используйте кухонные аксессуары, предназначенные для антипригарных поверхностей.
- Отключайте устройство от электросети после использования или перед чисткой. При отключении аэрогриля от электрической сети держитесь за вилку шнура питания и аккуратно выньте её из электрической розетки, не тяните за шнур питания – это может привести к его повреждению и вызвать короткое замыкание.
- Не прикасайтесь к корпусу устройства, к шнуру питания и к вилке шнура питания мокрыми руками.
- Из соображений безопасности детей не оставляйте полиэтиленовые пакеты, используемые в качестве упаковки, без надзора.

ВНИМАНИЕ! Не разрешайте детям играть с полиэтиленовыми пакетами или упаковочной плёнкой. **Опасность удушья!**

- Устройство не предназначено для использования детьми.
- Осуществляйте надзор за детьми, чтобы не допустить использования устройства в качестве игрушки.
- Не разрешайте детям прикасаться к корпусу устройства, к шнуру питания или к вилке шнура питания во время работы устройства.
- Будьте особенно внимательны, если поблизости от работающего устройства находятся дети или лица с ограниченными возможностями.
- Во время работы и в перерывах между рабочими циклами размещайте устройство в местах, недоступных для детей.

- Прибор не предназначен для использования лицами (включая детей) с пониженными сенсорными, физическими, психическими или умственными способностями, или при отсутствии у них опыта или знаний, если они не находятся под контролем или не проинструктированы лицом, ответственным за их безопасность, об использовании прибора.
- Периодически проверяйте целостность шнура питания.
- При повреждении шнура питания его замену, во избежание опасности, должны производить изготовитель, сервисная служба или подобный квалифицированный персонал.
- Запрещается самостоятельно ремонтировать устройство. Не разбирайте устройство самостоятельно, при возникновении любых неисправностей, а также после падения устройства отключите его от электросети и обратитесь в авторизованный сервисный центр.
- Во избежание повреждений перевозите устройство в заводской упаковке.
- Храните устройство в сухом прохладном месте, недоступном для детей и людей с ограниченными возможностями.

УСТРОЙСТВО ПРЕДНАЗНАЧЕНО ТОЛЬКО ДЛЯ БЫТОВОГО ИСПОЛЬЗОВАНИЯ, ЗАПРЕЩАЕТСЯ ИСПОЛЬЗОВАТЬ УСТРОЙСТВО В КОММЕРЧЕСКИХ ИЛИ ЛАБОРАТОРНЫХ ЦЕЛЯХ.

ПЕРЕД ПЕРВЫМ ИСПОЛЬЗОВАНИЕМ

После транспортировки или хранения устройства при отрицательной температуре распакуйте его и подождите 3 часа перед использованием.

- Распакуйте устройство и удалите все упаковочные материалы.
- Сохраните заводскую упаковку.
- Ознакомьтесь с мерами безопасности и рекомендациями по эксплуатации.
- Проверьте комплектацию.
- Осмотрите устройство на наличие повреждений, при наличии повреждений не включайте его в сеть.
- Убедитесь, что указанные параметры напряжения питания устройства соответствуют параметрам электрической сети. При использовании устройства в электрической сети частотой 60 Гц, никаких дополнительных действий не требуется.
- Устанавливайте и используйте аэрогриль на ровной, сухой, устойчивой, термостойкой поверхности так, чтобы доступ к электрической розетке всегда был свободным.
- Протрите поверхность корпуса аэрогриля (7) слегка влажной тканью, после чего вытрите насухо.
- Возьмитесь за ручку (2) и выньте чашу (3) с решёткой (5).
- Выньте решётку (5).
- Выньте крышку коптильни (4).

- Промойте крышку коптильни (4), решётку (5) тёплой водой с использованием нейтрального моющего средства, ополосните, затем вытрите насухо.
- Протрите чашу (3) снаружи и внутри, слегка влажной тканью, после чего вытрите насухо.
- Установите решётку (5) в чашу (3).
- Установите чашу (3) с решёткой (5) в аэрогриль.

Примечание: если чаша не зафиксирована в корпусе аэрогриля (7), то аэрогриль не включится, всегда проверяйте правильность установки чаши (3).

Первое включение аэрогриля

- Для удаления посторонних запахов, рекомендуется включить аэрогриль не загружая продукты.
- Вставьте вилку шнура питания в электрическую розетку, аэрогриль включится в режим самодиагностики, на панели управления (6) загорится подсветка всех кнопок управления и индикации программ приготовления продуктов (11), через 1 секунду вся подсветка погаснет, кнопка включения/выключения/паузы (20) «⏻/▶II» будет светиться.
- Нажмите кнопку включения/выключения/паузы (20) «⏻/▶II», при этом загорятся все кнопки программ приготовления (11) и индикация кнопок управления.
- Нажмите кнопку (11) включения программы приготовления «Картофель фри» «», при этом цифровыми символами (12) будет отображаться температура и время приготовления программы «Картофель фри», установленные по умолчанию, температура и время будут подтверждаться символами (13) «°C» и (14) «min» (см. таблицу «ПРОГРАММЫ ПРИГОТОВЛЕНИЯ ПРОДУКТОВ»).
- Нажмите кнопку включения приготовления продуктов/паузы (20) «⏻/▶II» аэрогриль включится.
- Во время работы, цифровыми символами (12) будет отображаться установленная температура и оставшееся время работы, температура и время будут подтверждаться символами (13) «°C» и (14) «min».
- По окончании установленного времени работы, прозвучат звуковые сигналы, символами (12) отобразится «OFF», нагревательный элемент выключится.

Примечание: для первого включения аэрогриля будет достаточно 10 минут, после этого вы можете выключить программу, для этого нажмите и удерживайте кнопку включения приготовления продуктов/паузы (20) «⏻/▶II» аэрогриль включится.

- Сделайте небольшую паузу, возьмитесь за ручку (2) и выньте чашу (3).
- Если вам необходимо сделать паузу в работе аэрогриля, нажмите кнопку включения приготовления продуктов/паузы (20) «⏻/▶II», для продолжения работы, повторно нажмите кнопку (20) «⏻/▶II».
- Если вы хотите раньше выключить аэрогриль, нажмите и удерживайте кнопку включения/выключения (20) «⏻/▶II», аэрогриль выключится.

Примечание: при первом включении устройства, возможно появление постороннего запаха или небольшого количества дыма от нагревательного элемента — это допустимо и не является гарантийным случаем.

ИСПОЛЬЗОВАНИЕ АЭРОГРИЛЯ

ВНИМАНИЕ!

- Аэрогриль не предназначен для кипячения воды.
- Во время работы аэрогриля горячий воздух и горячий пар будут выходить из решётки на корпусе аэрогриля (8). Применяйте надлежащие меры предосторожности для предотвращения риска ожогов, пожаров или других травм людей или повреждения имущества.
- Аэрогриль нагревается во время работы и сохраняет тепло в течение некоторого времени после выключения. Всегда используйте кухонные прихватки при работе с горячими поверхностями и подождите некоторое время, необходимое для остывания металлических деталей перед чисткой аэрогриля.
- Соблюдайте осторожность, когда вынимаете приготовленные продукты из поддона, вынимая продукты, всегда используйте кухонные аксессуары, предназначенные для антипригарных поверхностей.

- Устанавливайте и используйте аэрогриль на ровной, сухой, устойчивой, термостойкой поверхности так, чтобы доступ к электрической розетке всегда был свободным.
- Расстояние от стены до задней части корпуса аэрогриля должно составлять не менее 20-30 см, расстояние от боковых частей корпуса аэрогриля должно быть не менее 10-20 см, а свободное пространство над аэрогрилем не менее 20 см.
- Всегда следите за состоянием решётки для забора воздуха и выхода горячего воздуха (8), в противном случае циркуляция горячего воздуха будет нарушена, это может повлиять на процесс приготовления продуктов или привести к повреждению устройства.
- Возьмитесь за ручку (2) и выньте чашу (3) с решёткой (5).
- Поместите продукты на решетку (5), не переполняйте решётку (5) продуктами. Для правильного приготовление продуктов необходима циркуляция горячего воздуха.

Примечание: решётка имеет плоскую сторону, например, для приготовления пиццы и решетчатую сторону для поджаривания мяса.

- Вставьте чашу (3) в корпус аэрогриля (7), убедитесь, что чаша (3) установлена правильно, в противном случае аэрогриль не включится.
- Вставьте вилку шнура питания в электрическую розетку, аэрогриль включится в режим самоди-

агностики, на панели управления (6) загорится подсветка всех кнопок управления и индикации программ приготовления продуктов (11), через 1 секунду вся подсветка погаснет, кроме кнопки включения/выключения/паузы (20) «⏻▶II».

- Нажмите кнопку включения/выключения/паузы (20) «⏻▶II», при этом загорятся все кнопки программ приготовления (11) и индикация кнопок управления.

ДВОЙНОЙ НАГРЕВАТЕЛЬНЫЙ ЭЛЕМЕНТ

- В аэрогриле можно использовать верхний, нижний или оба нагревательных элемента одновременно. Верхний нагревает продукты сверху, а нижний нагревает дно чаши.
- При приготовлении продуктов, рекомендуется использовать два нагревательных элемента, поскольку использование двух источников тепла обеспечивает лучшие результаты.

Кнопка выбора нагревательного элемента (18)

- Два нагревательных элемента используются в программах, с функцией предварительного нагрева, при этом чаша (3) быстрее нагреется до установленной температуры приготовления продуктов (см. таблицу «ПРОГРАММЫ ПРИГОТОВЛЕНИЯ ПРОДУКТОВ»). Работа верхнего и нижнего нагревательных элементов синхронизирована, они включаются попеременно для поддержания установленной температуры приготовления продуктов, при этом индикация кнопки (18) «〰» будет светиться постоянно.
- Если вам нужно оставить включенным только верхний нагревательный элемент, нажмите на кнопку (18) «〰», индикация кнопки (18) будет мигать, указывая на то, что функция двойного нагревательного элемента отключена.
- Для достижения наилучших результатов рекомендуется всегда включать два нагревательных элемента.

ПРЕДВАРИТЕЛЬНЫЙ НАГРЕВ

- Аэрогриль имеет функцию 5-минутного предварительного нагрева продуктов в чаше (3) (см. таблицу «ПРОГРАММЫ ПРИГОТОВЛЕНИЯ ПРОДУКТОВ»).

Внимание!

В режиме предварительного нагрева, вы можете производить закладку продуктов в чашу (3) после звукового оповещения и появления символов (12) «ADD».

- Функция предварительного нагрева используется в программах приготовления: - «Мясо», «Пицца», «Рыба», «Мультиповар», при включении этих программ загорается и мигает кнопка предварительного нагрева (22) «⟨⟨⟨», если предварительный нагрев не нужен, вы можете его выключить, нажав на кнопку (22) «⟨⟨⟨», кнопка будет светиться постоянно.

- Функцию предварительного нагрева может использовать во всех программах приготовления кроме программ «Сушка» и «Ферментация».

Примечание: после завершения процесса предварительного нагрева, прозвучат звуковые сигналы , цифровыми символами (12) отобразится надпись «ADD», указывающая на необходимость закладки продуктов в чашу (3).

УСТАНОВКА ТЕМПЕРАТУРЫ ПРИГОТОВЛЕНИЯ ПРОДУКТОВ

(см. таблицу «ПРОГРАММЫ ПРИГОТОВЛЕНИЯ ПРОДУКТОВ»)

- Нажатием на кнопки (9) «∧ / ∨», вы можете установить температуру приготовления продуктов от 40°C до 200°C, при этом загорится символ (10) «🌡», установленная температура отображается цифровыми символами (12) и символом (13) «°C».

УСТАНОВКА ВРЕМЕНИ ПРИГОТОВЛЕНИЯ ПРОДУКТОВ

(см. таблицу «ПРОГРАММЫ ПРИГОТОВЛЕНИЯ ПРОДУКТОВ»)

- Нажатием на кнопки (15) «∧ / ∨», вы можете установить время работы аэрогриля от 1 минуты до 24 часов, при этом загорится символ (16) «◷», установленное время работы отображается цифровыми символами (12) и символом (14) «min».
- Нажмите кнопку включения приготовления продуктов/паузы (20) «⏻/▶II» аэрогриль включится.
- Во время работы, цифровыми символами (12) будет отображаться установленная температура и оставшееся время работы, температура и время будут подтверждаться символами (13) «°C» и (14) «min».
- По окончании установленного времени работы, прозвучат звуковые сигналы, символами (12) отобразится «OFF», нагревательный элемент выключится.
- Вы можете сделать паузу в работе аэрогриля, нажмите кнопку включения приготовления продуктов/паузы (20) «⏻/▶II», для продолжения работы, повторно нажмите кнопку (20) «⏻/▶II».
- Если вам, например, необходимо перевернуть, перемешать или встряхнуть продукты на решётке (5), нажмите кнопку включения приготовления продуктов/паузы (20) «⏻/▶II», возьмитесь за ручку (2) и выньте чашу (3). Поставьте чашу (3) на термостойкую поверхность, перемешайте или переверните продукты на решётке (5). При необходимости подкорректируйте температуру приготовления. Для продолжения приготовления продуктов, вставьте чашу (3) в корпус аэрогриля (7), нажмите кнопку включения приготовления продуктов/паузы (20) «⏻/▶II».
- Если вы хотите раньше выключить аэрогриль, нажмите и удерживайте кнопку включения/выключения/паузы (20) «⏻/▶II», аэрогриль выключится.

Примечания:

- через смотровое окно (1), вы можете наблюдать и контролировать процесс приготовления продуктов;
- если вы нажмете кнопку (19) «☼» во время приготовления продуктов, подсветка будет светиться постоянно и погаснет только при повторном нажатии на кнопку (19) «☼»;
- если аэрогриль находится в режиме настройки, при включении подсветки, она погаснет через 15 секунд.
- во время работы аэрогриля вы можете изменять температуру приготовления и время работы аэрогриля.

- После приготовления продуктов, прозвучат звуковые сигналы, символами (12) отобразится «OFF», аэрогриль выключится, выньте чашу (3), поставьте её на термостойкую поверхность, снимите с решётки (5) продукты, используйте кухонные аксессуары, предназначенные для антипригарных поверхностей.
- По окончании работы, выньте вилку шнура питания из электрической розетки.

ПРОГРАММЫ ПРИГОТОВЛЕНИЯ ПРОДУКТОВ

- Возьмитесь за ручку (2) и выньте чашу (3) с решёткой (5).
- Поместите продукты, соответствующие программе приготовления, на решётку (5), не переполняйте решётку (5) продуктами. Для правильного приготовление продуктов необходима циркуляция горячего воздуха.
- Вставьте чашу (3) в корпус аэрогриля (7), убедитесь, что чаша (3) установлена правильно, в противном случае аэрогриль не включится.
- Вставьте вилку шнура питания в электрическую розетку, аэрогриль включится в режим самодиагностики, на панели управления (6) загорится подсветка всех кнопок управления и индикации программ приготовления продуктов (11), через 1 секунду вся подсветка погаснет, кнопка (20) «⏻▶II» будет светиться.
- Нажатием на кнопки (11) вы можете выбрать одну из 10 программ приготовления,
- Нажмите кнопку включения/выключения/паузы (20) «⏻▶II», при этом загорятся все кнопки программ приготовления (11) и индикация кнопок управления.
- Нажатием на кнопки (11) выберите программу приготовления, согласно заложенным в чашу (3) продуктам, при этом цифровыми символами (12) будет отображаться температура и время приготовления выбранной программы, установленные по умолчанию, температура и время будут подтверждаться символами (13) «°C» и (14) «min» (см. таблицу «ПРОГРАММЫ ПРИГОТОВЛЕНИЯ ПРОДУКТОВ»).
- Нажмите кнопку включения приготовления продуктов/паузы (20) «⏻▶II» аэрогриль включится.

ПРОГРАММЫ ПРИГОТОВЛЕНИЯ ПРОДУКТОВ

Название программы	Символ	Предварительный нагрев	Температура по умолчанию (°C)	Время по умолчанию (мин)	Установка температуры (°C)	Установка времени (мин)	Примечания
Мясо		5 минут	200	6	170-200	1-30	Сообщение о добавлении еды (ADD) Сообщение о переворачивании (TRN)
Картофель фри			195	20	160-200	1-60	
Пицца		5 минут	180	10	120-200	1-60	Сообщение о добавлении еды (ADD)
Птица			200	25	100-200	1-60	
Рыба		5 минут	190	14	150-200	1-60	Сообщение о добавлении еды (ADD)
Овощи			175	16	140-190	1-60	
Кекс			160	20	100-190	1-60	
Сушка			55	6 часов	40-100	1-24 часа	
Ферментация			40	60	40-90	1-24 часа	
Мультиповар		5 минут	200	20	40-200	1-60	Сообщение о добавлении еды (ADD) Сообщение о переворачивании (TRN)

Примечания:

- данные времени и температуры приготовления продуктов носят рекомендательный характер, результат приготовления продуктов зависит от размера и формы продуктов;
- в случае, если вы считаете результат приготовления продуктов неудовлетворительным, вы можете увеличить или уменьшить температуру приготовления/ время приготовления (см. разделы «УСТАНОВКА ТЕМПЕРАТУРЫ ПРИГОТОВЛЕНИЯ ПРОДУКТОВ», «УСТАНОВКА ВРЕМЕНИ ПРИГОТОВЛЕНИЯ ПРОДУКТОВ») или вес продуктов;
- программы приготовления «Мясо» и «Мультиповар», подают звуковые сигналы в середине цикла приготовления, предупреждающие о необходимости перевернуть продукт в чаше (3), так же символами (12) отобразится надпись «TRN», указывающая на необходимость перевернуть продукт.
- программа «Ферментация» (брожение, заквашивание) — это анаэробный биологический процесс, который преобразует сахара и крахмалы в более простые вещества (закваски);
- в процессе ферментации получаются следующие кисломолочные продукты —йогурт, кефир, кумыс;
- в программе «Мультиповар» вы можете самостоятельно устанавливать нужную температуру и время приготовления продуктов (см. таблицу «ПРОГРАММЫ ПРИГОТОВЛЕНИЯ ПРОДУКТОВ»).

- По окончании работы программы приготовления, прозвучат звуковые сигналы, символами (12) отобразится «OFF».
- По окончании работы, выньте вилку шнура питания из электрической розетки.

КОПЧЕНИЕ ПРОДУКТОВ

- Аэрогриль имеет функцию копчения, продолжительностью 8 минут, копчение придает приготовленным блюдам уникальный вкус и особый аромат.
- Установите аэрогриль под кухонной вытяжкой или в хорошо проветриваемом помещении, чтобы минимизировать образование дыма в помещении.
- Возьмитесь за ручку (2) и выньте чашу (3) с решёткой (5).
- Выньте из чаши (3) решётку (5).
- На дно чаши (3) поместите щепу для копчения продуктов (рис. 1), следите за тем, чтобы щепа была только в углублении чаши (3) (рис. 2).

Примечание: рекомендуется использовать щепу для копчения фракцией 1-3 мм.

- Установите крышку коптильни (4) поверх щепы, совместив внешний край на дне чаши (3) с контуром крышки коптильни (4) (рис. 3).

Примечание: всегда во время копчения продуктов устанавливайте крышку коптильни (4), в противном случае процесс копчения будет небезопасным, а результат неудовлетворительным.

- Установите в чашу (3) решётку (5), на решётку (5) положите продукты для копчения, не переполняйте решётку (5) продуктами, для правильного приготовление продуктов необходима циркуляция горячего воздуха.
- Вставьте чашу (3) в корпус аэрогриля (7), убедитесь, что чаша (3) установлена правильно, в противном случае аэрогриль не включится.
- Вставьте вилку шнура питания в электрическую розетку, аэрогриль включится в режим самодиагностики, на панели управления (6) загорится подсветка всех кнопок управления и индикации программ приготовления продуктов (11), через 1 секунду вся подсветка погаснет, кроме кнопки включения/выключения/паузы (20) «⏻/▶II».
- Нажмите кнопку включения/выключения/паузы (20) «⏻/▶II», при этом загорятся все кнопки программ приготовления (11) и индикация кнопок управления.
- В соответствие с продуктами, нажатием на одну из кнопок (11) выберите нужную программу приготовления, нажатием на кнопку (21) «♨» включите функцию копчения, при этом индикация кнопки (21) будет мигать.

Примечание: функция копчения активируется, когда индикатор кнопки (21) «♨» мигает, функция копчения деактивируется, когда индикатор кнопки (21) «♨» светится постоянно.

- Нажмите кнопку включения приготовления продуктов/паузы (20) «⏻/▶II» аэрогриль включится.

Примечания:

- если вы используете функцию копчения продуктов, в этом случае время работы программ приготовления «Мясо», «Птица», «Рыба», будет сокращено на 20% для достижения лучшего результата;
- функцию копчение продуктов, можно использовать не устанавливая программу приготовления продуктов;
- если программа приготовления продуктов установлена после функции копчения, в этом случае программа приготовления включится сразу после завершения функции копчения.

- По окончании работы программы приготовления, прозвучат звуковые сигналы, символами (12) отобразится «OFF», нагревательный элемент выключится.
- Возьмитесь за ручку (2) и выньте чашу (3), поставьте её на термостойкую поверхность, снимите с решётки (5) продукты, используйте кухонные аксессуары, предназначенные для антипригарных поверхностей.
- По окончании работы, выньте вилку шнура питания из электрической розетки.

ТАЙМЕР

- Аэрогриль имеет функцию таймера, которая позволяет запрограммировать начало процесса приготовления продуктов. Диапазон установки времени работы таймера от 40 минут до 24 часов.
- Установите в чашу (3) решётку (5) на решётку (5) положите продукты, не переполняйте решётку (5) продуктами, для правильного приготовление продуктов необходима циркуляция горячего воздуха.
- Вставьте чашу (3) в корпус аэрогриля (7), убедитесь, что чаша (3) установлена правильно, в противном случае аэрогриль не включится.
- Вставьте вилку шнура питания в электрическую розетку, аэрогриль включится в режим самодиагностики, на панели управления (6) загорится подсветка всех кнопок управления и индикации программ приготовления продуктов (11), через 1 секунду вся подсветка погаснет, кроме кнопки включения/выключения/паузы (20) «⏻/▶II».
- Нажмите кнопку включения/выключения/паузы (20) «⏻/▶II», при этом загорятся все кнопки программ приготовления (11) и индикация кнопок управления.
- В соответствие с продуктами, нажатием на одну из кнопок (11) выберите нужную программу приготовления, при необходимости установите температуру и время приготовления (см. соответствующие разделы).
- Нажмите кнопку включения таймера (17) «◷», при этом индикатор кнопки (17) будет мигать.
- Нажатием на кнопки (15) «∧ / ∨», установите время работы таймера от 30 минут до 24 часов, при этом загорится символ (16) «◷», установленное время работы отображается цифровыми символами (12) и символом (14) «min».

Примечание: при необходимости выключения таймера, повторно нажмите кнопку (17) «◷», таймер выключиться, индикатор кнопки (17) будет светиться постоянно.

- Нажмите кнопку включения приготовления продуктов/паузы (20) «⏻/▶II» аэрогриль включится, цифровыми символами (12) будет показано оставшееся время до включения программы приготовления продуктов.
- По истечении установленного времени работы таймера, включится программа приготовления продуктов.

Примечание: запрещается в режиме работы таймера закладывать в чашу (3) скоропортящиеся продукты.

- По окончании работы программы приготовления, прозвучат звуковые сигналы, символами (12) отобразится «OFF», нагревательный элемент выключится.
- Возьмитесь за ручку (2) и выньте чашу (3), поставьте её на термостойкую поверхность, снимите

с решётки (5) продукты, используйте кухонные аксессуары, предназначенные для антипригарных поверхностей.
- По окончании работы, выньте вилку шнура питания из электрической розетки.

РЕКОМЕНДАЦИИ

- Для жарки продуктов в аэрогриле рекомендуется добавлять небольшое количество рафинированного оливкового или растительного масла, масло можно наносить на продукты с помощью кисточки или использовать распылитель для масла, этот вариант более экономичный и масло будет наноситься на продукты более равномерно.
- Не переполняйте решётку (5) продуктами.
- Для достижения наилучших результатов некоторые продукты необходимо переворачивать во время обжаривания в аэрогриле.
- Во избежание появления избыточного дыма, при приготовлении продуктов с естественным высоким содержанием жира, таких как куриные крылышки или колбаски, может потребоваться слив жира из чаши (3), при этом рекомендуется готовить такие продукты небольшими партиями.
- Прежде, чем заложить продукты на решётку (5) следите за тем, чтобы они были сухие, при необходимости удалите избыточную влагу, это поможет получить на продуктах корочку и уменьшить количество выходящего пара и дыма.
- При обжаривании продуктов в панировке, следите за тем, чтобы панировка не отслаивалась от продуктов и расположите продукты так, чтобы они не соприкасались, это обеспечит хорошую циркуляцию горячего воздуха между продуктами.
- Аэрогриль можно использовать для разогрева пищи, при этом рекомендуется устанавливать температуру не выше 140°C и время работы не более 10 минут.
- Для уничтожения различных вредных бактерий, рекомендуется готовить мясо: говядину, баранину при внутренней температуре 63°C. Свинину следует готовить при внутренней температуре 71°C, а продукты из птицы следует готовить при внутренней температуре 77°C - 82°C.
- При повторном разогреве продуктов из мяса/птицы их также следует разогревать до внутренней температуры 74°C.
- Для измерения температуры, используйте кулинарный термометр.

НЕИСПРАВНОСТИ И СПОСОБЫ ИХ УСТРАНЕНИЯ

Неисправность	Возможная причина	Устранение
Аэрогриль не работает	Вилка шнура питания не вставлена в электрическую розетку.	Вставьте вилку шнура питания в электрическую розетку.
	Чаша не до конца вставлен в корпус аэрогриля.	Правильно установите чашу.
	Вы не включили аэрогриль.	Включите аэрогриль, нажав кнопку включения/выключения.
По окончании работы программы приготовления, продукты не готовы.	На решётке превышено количество продуктов.	Положите на решётку меньше продуктов. Небольшие порции продуктов прожариваются более равномерно.
	Установлена низкая температура приготовления продуктов.	Установите более высокую температуру приготовления продуктов.
	Установленное время недостаточное для приготовления продуктов.	Увеличьте время приготовления продуктов.
Продукты неравномерно прожариваются в аэрогриле.	Некоторые продукты рекомендуется переворачивать в середине времени приготовления.	Во время приготовления продуктов, необходимо обеспечить их равномерное распределение на решётке и обеспечить свободное прохождения горячего воздуха между продуктами.
Продукты не приготавливаются до хрустящей корочки.	Вы использовали продукты, предназначенные для приготовления в традиционной фритюрнице.	Используйте продукты, которые подходят для приготовления в духовом шкафу или слегка смажьте продукты растительным маслом, для приобретения ими хрустящей корочки.
Из аэрогриля выходит белый дым.	Вы готовите жирные продукты, жир вытекает и попадает на дно чаши.	Когда вы готовите жирные продукты, жир вытекает и попадает на дно чаши, при нагреве чаши выделяется белый дым. Белый дым никак не влияет на конечный результат приготовления продуктов и на работу аэрогриля.
	На решётке или в чаше остались остатки жира от предыдущего приготовления продуктов.	Тщательно очищайте решётку и чашу после каждого использования аэрогриля.
Свежий картофель фри прожаривается во фритюрнице неравномерно.	Сорт картофеля не подходит для приготовления в аэрогриле.	Выбирайте сорт картофеля, который будет оставаться твердым во время приготовления.
	Вы плохо промыли картофель фри перед жаркой в аэрогриле.	Промывайте картофель фри для удаления крахмала, перед приготовлением картофеля, удалите лишнюю влагу.

Свежий картофель фри не становится хрустящим, после приготовления.	Хрусткость картофеля фри зависит от сорта, количества масла и влаги в картофеле.	Перед приготовлением картофеля, убедитесь, что он сухой.
		Нарезайте картофель фри более мелко.
		Нанесите на картофель фри небольшое количество растительного масла, используя кисточку или распылитель.
E1	Датчик температуры не работает	Обратитесь в сервисный центр
E2	Короткое замыкание в датчике температуры	Обратитесь в сервисный центр
E3	Перегрев аэрогриля	Обратитесь в сервисный центр

ЧИСТКА И УХОД

- Производите чистку аэрогриля после каждого использования.
- Выключите аэрогриль и выньте вилку шнура питания из электрической розетки, дождитесь полного остывания аэрогриля.
- Промойте решётку (5), крышку коптильни (4) и чашу (3) тёплой водой с использованием нейтрального моющего средства, ополосните, затем вытрите насухо.
- Установите чашу (3) с решёткой (5) и крышкой коптильни (4) в аэрогриль.
- Следите за чистотой решётки выходящего горячего воздуха (8) и воздухозаборной решётки, очищайте их по мере загрязнения.
- Запрещается использовать для чистки корпуса аэрогриля и съёмных деталей металлические мочалки, абразивные чистящие средства или растворители.
- Не погружайте аэрогриль, шнур питания и вилку шнура питания в воду или любые другие жидкости.

ХРАНЕНИЕ

- Перед тем, как убрать аэрогриль на хранение выполните его чистку.
- Храните устройство в сухом прохладном месте, недоступном для детей и людей с ограниченными возможностями.

КОМПЛЕКТАЦИЯ

1. Аэрогриль — 1 шт.
2. Щепа для копчения – 15 грамм
3. Инструкция — 1 шт.

ТЕХНИЧЕСКИЕ ХАРАКТЕРИСТИКИ

- Электропитание 220-240 В, ~ 50 -60 Гц
- Номинальная потребляемая мощность: 2200 Вт
- Температура приготовления продуктов: от 40 до 200°С.
- Время приготовления: от 1 до 60 минут.
- Объём чаши – 8,5 л
- Габаритные размеры: 403x331x353 мм

УТИЛИЗАЦИЯ

Чтобы предотвратить возможный вред окружающей среде или здоровью людей от неконтролируемой утилизации отходов, после окончания срока службы устройства или элементов питания (если входят в комплект), не выбрасывайте их вместе с обычными бытовыми отходами, передайте прибор и элементы питания в специализированные пункты для дальнейшей утилизации.

Отходы, образующиеся при утилизации изделий, подлежат обязательному сбору с последующей утилизацией в установленном порядке.

Для получения дополнительной информации об утилизации данного продукта обратитесь в местный муниципалитет, службу утилизации бытовых отходов или в магазин, где Вы приобрели данный продукт.

Производитель сохраняет за собой право изменять дизайн, конструкцию и технические характеристики, не влияющие на общие принципы работы устройства, без предварительного уведомления.

Срок службы устройства — 3 года

Дата производства указана в серийном номере.

В случае обнаружения каких-либо неисправностей необходимо обратиться в авторизированный сервисный центр.

ВАЖНАЯ ИНФОРМАЦИЯ!

- Для сохранения долговечности антипригарного покрытия чаши и решётки аэрогриля не рекомендуется мыть их в посудомоечной машине.
- Запрещается использовать для чистки корпуса аэрогриля и съёмных деталей металлические мочалки, абразивные чистящие средства или растворители. Используйте только нейтральные бесщелочные моющие средства.

ЭЛЕКТР АЭРОГРИЛІ BR2057

Аэрогрильдің жұмыс принципі жұмыс тостағаны ішіндегі ыстық ауа ағынының айналуынан тұрады, осы ретте өнімдер барлық жағынан біркелкі дайындалады, ішкі жағынан нәзік және сыртқы жағынан қытырлақ болып шығады. Дайындаудың бұл принципі өнімдердің көпшілігін май қоспай немесе оның ең аз мөлшерімен дайындауға мүмкіндік береді.

Бұл модельдің ерекшелігі, ыстау функциясы, ыстау пісірілген тағамдарға ерекше дәм мен ерекше хош иіс береді.

СИПАТТАМАСЫ

1. Қарау терезесі
2. Есіктің тұтқасы
3. Тостаған
4. Ыстағыш қақпағы
5. Алынбалы тор
6. Басқару панелі
7. Корпусы
8. Шығатын ыстық ауаның торы
9. Әзірлеу температурасын орнату түймелері «∧ / ∨»
10. Температураны орнату белгісі «🌡»
11. Өнімдерді дайындау бағдарламаларының түймелері
12. Өнімдерді дайындау температурасының/уақытының цифрлық белгілері
13. Өнімдерді дайындау температурасының белгісі «°C»
14. Өнімдерді дайындау уақытының белгісі «min»
15. Дайындау уақытын орнату түймелері «∧ / ∨»
16. Уақытты орнату белгісі «◷»
17. таймердің жұмыс уақытын орнату түймесі «◷»
18. Бір немесе екі қыздыру элементін қосу/өшіру түймесі «〰»
19. Артқы жарықты қосу/өшіру түймесі «☼»
20. Өнімдерді дайындауды қосу/өшіру/кідірту түймесі «⏻▶II»
21. Өнімдерді ыстау функциясын қосу түймесі «♨»
22. Аэрогрильді алдын ала қыздыру функциясының түймесі «♨»

НАЗАР АУДАРЫҢЫЗ!

Қосымша қорғаныс үшін қуаттандыру тізбегінде номиналды іске қосылу тоғы 30 мА аспайтын қорғаныс сөндіру құрылғысын (ҚАҚ) орнатқан дұрыс, ҚАҚ-ты орнату үшін маманға хабарласыңыз.

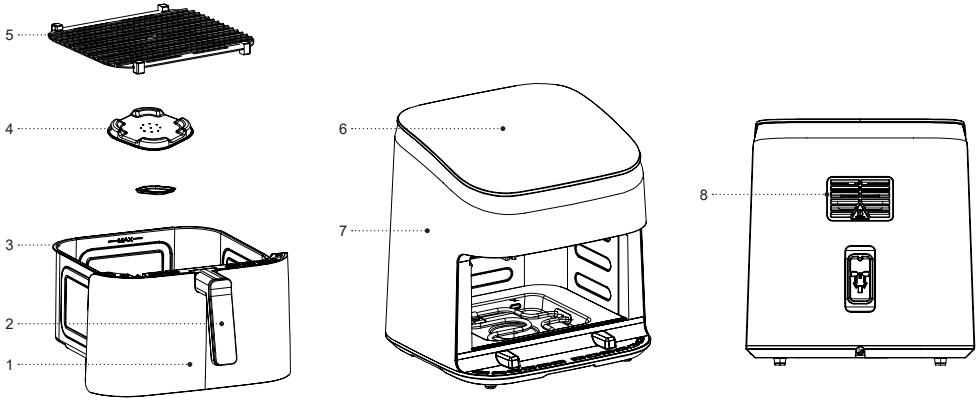
5
4
3
2
1
6
7
8

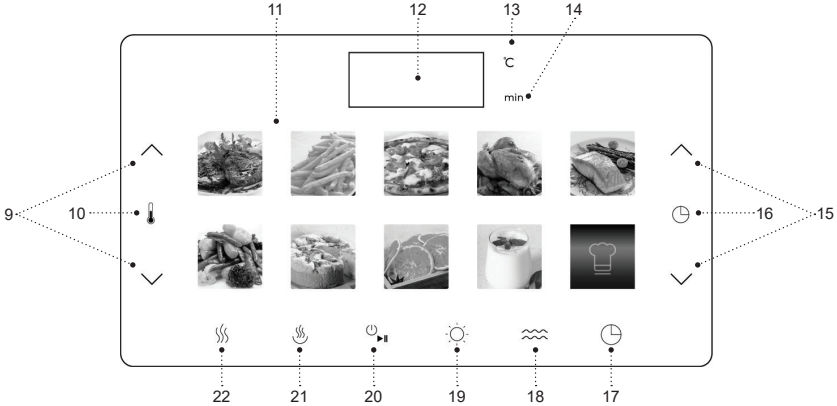

1-сурет

2-сурет

3-сурет

ҚАУІПСІЗДІК ШАРАЛАРЫ ЖӘНЕ ПАЙДАЛАНУ БОЙЫНША НҰСҚАУЛЫҚТАР

Аэрогрилді қолданар алдында пайдалану жөніндегі нұсқаулықты мұқият оқып шығыңыз, оқығаннан кейін оны болашақта пайдалану үшін сақтап қойыңыз.

- Аэрогрилді осы нұсқаулықта жазылғандай, оның тікелей мақсаты бойынша ғана пайдаланыңыз.
- Аэрогрилді дұрыс пайдаланбау оның бұзылуына әкеліп, пайдаланушыға немесе оның мүлкіне зиян келтіруі мүмкін және кепілдік жағдайы болып табылмайды.
- Заттаңбада көрсетілген құрылғының жұмыс кернеуі, электр желісінің кернеуіне сәйкес екеніне көз жеткізіңіз.
- Қуаттандыру бауының ашасын жерге қосудың сенімді байланысы бар электр розеткасына салыңыз.
- Құралды сыртқы таймерлерге немесе дистанциондық басқаратын электрлік розеткаларға қосуға тыйым салынады.
- Өрттің туындау қаупін болдырмау үшін аэрогрилді электр розеткасына қосқан кезде «жалғастырғыштарды» пайдалануға тыйым салынады.
- Аэрогрилді тегіс, құрғақ, тұрақты, ыстыққа төзімді бетке орнатыңыз және қолданыңыз, осылайша розеткаға кіру әрқашан бос болуы тиіс.
- Аэрогриль орнатылған бетте дақтардың пайда болуын болдырмау үшін, аэрогрильді қосымша ыстыққа төзімді түпқоймаға орнату ұсынылады.
- Аэрогриль корпусы артқы жағынан қабырғаға дейінгі қашықтық кемінде 20-30 см, аэрогриль корпусының бүйір бөліктерінен қашықтық кемінде 10-20 см, ал аэрогрильдің үстіндегі бос орын кемінде 20 см болуы тиіс.
- Әрқашан ыстық ауаны тартуға және шығаруға арналған тордың жағдайын тексеріп отырыңыз, олай болмаған жағдайда ыстық ауа айналымы бұзылады, бұл өнімдерді әзірлеу барысына әсер етуі мүмкін немесе құрылғының зақымдануына әкелуі мүмкін.
- Құрылғыны үй-жайдан тыс жерде пайдалануға тыйым салынады.
- Найзағай кезінде құрылғыны пайдалану ұсынылмайды.
- Аэрогрильді соққыдан, құлаудан, дірілден және басқа да механикалық әсерлерден сақтаңыз.
- Электр желісіне қосулы тұрған құрылғыны қарауусыз қалдырмаңыз.
- Аэрогрилді аэрозоль қолданылатын немесе шашырататын жерлерде, сондай-ақ тез тұтанатын сұйықтықтарға жақын жерлерде пайдалануға тыйым салынады.
- Аэрогрилді ас үй раковинасының жанында, ванна бөлмесінде, бассейндердің жанында немесе су

толтырылған басқа сыйымдылықтардың жанында пайдаланбаңыз

- Егер аэрогрил суға түсіп кетсе, қуат сымының ашасын электр розеткасынан дереу суырып алыңыз, содан кейін ғана құрылғыны судан шығарып алуға болады. Құрылғыны тексеру немесе жөндеу үшін сервис орталығына жүгініңіз.
- Жұмыс кезінде аэрогрилдің корпусы қатты қызады, күйіп қалмас үшін таңбамен «⚠» белгіленген ыстық беттерге қол тигізбеңіз.
- Ыстық аэрогрилді жылжытпаңыз, оның толық салқындауын күтіңіз.
- Құрылғыны жақсы желдетілетін жерлерде қолданыңыз.
- Аэрогрилдің жеткізу жинағына кіретін бөлшектерді ғана пайдаланыңыз.
- Егер аэрогрилде өнімдер болмаса, құрылғыны қосуға тыйым салынады.
- Өнімдерді дайындалғаннан кейін бірден аэрогрилден шығарыңыз, қосылған аэрогрилде өнімдер ұзақ уақыт қалған кезде олардың жануы мүмкін.
- Дайындалған өнімдерді себеттің күюге қарсы қабатын зақымдауы мүмкін металл заттармен шығаруға тыйым салынады, күюге қарсы беттерге арналған ас үй аксессуарларын қолданыңыз.
- Пайдаланғаннан кейін немесе тазалау алдында құрылғыны электр желісінен ажыратыңыз. Аэрогрилді электр желісінен ажыратқан кезде қуат сымының ашасынан ұстап, оны электр розеткасынан абайлап суырып алыңыз, қуат сымынан тартпаңыз – бұл оның зақымдалуына және қысқа тұйықталуға әкелуі мүмкін.
- Құрылғы корпусын, желі бауын және желі бауының ашасын су қолмен ұстамаңыз.
- Балалардың қауіпсіздігі үшін қаптама ретінде пайдаланылатын полиэтилен пакеттерді қадағалаусыз қалдырмаңыз.

Назар аударыңыз! Балаларға полиэтилен пакеттерімен немесе қаптама үлдірімен ойнауға рұқсат етпеңіз. **Тұншығу қаупі!**

- Құрылғы балалардың пайдалануына арналмаған.
- Құрылғыны ойыншық ретінде пайдалануын болдырмау үшін, балаларды қадағалаңыз.
- Құрылғы жұмыс істеп тұрғанда балалар жұмыс бетіне, құрылғы корпусына, желі бауына немесе желі бауының ашасына жақындауына рұқсат бермеңіз.
- Егер жұмыс істеп тұрған құрылғының маңында балалар немесе мүмкіндіктері шектеулі адамдар болса, онда ерекше мұқият болыңыз.
- Жұмыс істеу уақытында және жұмыс циклдері арасындағы үзілістерде құрылғыны балалардың қолы жетпейтін жерде орналастырыңыз.

- Аспап сенсорлық, физикалық, психикалық немесе ақыл-ой қабілеттері төмен адамдардың (балаларды қоса алғанда) пайдалануына арналмаған немесе олардың тәжірибесі немесе білімі болмаса, егер олардың қауіпсіздігіне жауапты адамның бақылауында болмаса немесе сол тұлғаның нұсқаулығын алмаса, аспап сол тұлғалардың пайдалануға арналмаған.
- Желі бауының бүтіндігін мезгілімен тексеріп отырыңыз.
- Қуаттандыру бауы зақымданғанда қауіп тудырмау үшін оны дайындаушы, сервистік қызмет немесе баламалы білікті маман ауыстыруы тиіс.
- Құрылғыны өздігіңізден жөндеуге тыйым салынады. Құрылғыны өз бетіңізбен бөлшектемеңіз, кезкелген ақаулықтар пайда болған кезде, сондай-ақ құрылғы құлағаннан кейін оны электр желісінен ажыратыңыз және авторланған сервистік орталыққа жүгініңіз.
- Құрылғыны зақымдамау үшін, оны тек зауыт қаптамасында тасымалдаңыз.
- Құрылғыны салқын және құрғақ жерде, балалардың және мүмкіндігі шектеулі адамдардың қолы жетпейтін жерде сақтаңыз.

ҚҰРАЛ ТЕК ТҰРМЫСТЫҚ ПАЙДАЛАНУҒА АРНАЛҒАН, ҚҰРАЛДЫ КОММЕРЦИЯЛЫҚ НЕМЕСЕ ЗЕРТХАНАЛЫҚ МАҚСАТТАРДА ПАЙДАЛАНУҒА ТЫЙЫМ САЛЫНАДЫ.

АЛҒАШ РЕТ ПАЙДАЛУ АЛДЫНДА

Құралды кері температурада тасымалдағаннан немесе сақтағаннан кейін оны қаптамадан шығарыңыз және пайдалану алдында 3 сағат күтіңіз.

- Құралды қаптамадан шығарыңыз және барлық қаптама материалдарын жойыңыз.
- Зауыт қаптамасын сақтап қойыңыз.
- Қауіпсіздік шаралары мен пайдалануға беруге қатысты ұсыныстармен танысыңыз.
- Жинақталымын тексеріңіз.
- Құралды зақымдануына қатысты байқаңыз зақымдануы болған жағдайда оны желіге қоспаңыз.
- Құрылғының көрсетілген қуаттандыру кернеуі параметрлері электр желісінің параметрлеріне сәйкес келетініне көз жеткізіңіз. Құралды 60 Гц жиілікті электрлік желіде пайдаланған кезде ешқандай қосымша әрекет талап етілмейді.
- Аэрогрильді тегіс, құрғақ, тұрақты, ыстыққа төзімді бетке электр розеткасына қол жеткізу әрқашан қолжетімді болатындай етіп орнатыңыз және пайдаланыңыз.
- Аэрогриль корпусының (7) бетін сәл дымқыл шүберекпен сүртіңіз, содан кейін құрғатып сүртіңіз.
- Тұтқадан (2) ұстаңыз және тостағанды (3) тормен бірге (5) шығарып алыңыз.
- Торды (5) шығарып алыңыз.

- Ыстағыш қақпағын (4) шығарып алыңыз.
- Ыстағыш қақпағын (4), торды (5) бейтарап жуғыш зат қосылған жылы сумен жуып жіберіңіз, шайыңыз, содан кейін құрғатып сүртіңіз.
- Тостағанның (3) сыртын және ішін сәл дымқыл шүберекпен сүртіңіз, содан кейін құрғатып сүртіңіз.
- Торды (5) тостағанға (3) орнатыңыз.
- Тостағанды (3) торымен (5) аэрогрильге орнатыңыз.

Ескертпе: егер тостаған аэрогриль (7) корпусына бекітілмесе, аэрогриль қосылмайды, тостағанның (3) дұрыс орнатылғандығын әрқашан тексеріп отырыңыз.

Аэрогрильді бірінші рет қосу

- Бөтен иістерді кетіру үшін аэрогрильді ішіне азықтарды салмай тұрып, қосып алуға кеңес беріледі.
- Қуат сымының ашасын электр розеткасына қосыңыз, аэрогриль басқару панелінде (6) өзінөзі диагностикалау режиміне қосылады барлық басқару түймелерінің және өнімдерді дайындау бағдарламаларының индикациясының артқы жарығы (11) жанады, 1 секундтан кейін барлық шамдар сөнеді, қосу/өшіру/кідірту түймесі (20) «⏻/▶II» жанып тұратын болады.
- Қосу/өшіру/кідірту (20) «⏻/▶II» түймесін басыңыз, бұл ретте дайындау бағдарламаларының барлық түймелерін (11) және басқару түймелерінің индикаторы жанады.
- Дайындау бағдарламасын қосу түймеесін (11) «Фри картобы» «▒» басыңыз, бұл жағдайда, әдепкі бойынша орнатылған, «Фри картобы» бағдарламасының температурасы мен дайындау уақыты цифрлық белгілермен (12) көрсетіледі, температура мен уақыт таңбалармен (13) «°C» және (14) «min» расталады («ӨНІМДЕРДІ ДАЙЫНДАУ БАҒДАРЛАМАЛАРЫ» кестесін қараңыз).
- Өнімдерді дайындауды/кідіртуді қосу түймесін (20) «⏻/▶II» басыңыз аэрогриль қосылады.
- Жұмыс кезінде, цифрлық таңбалармен (12) орнатылған температура және қалған жұмыс уақыты көрсетіледі, температура мен уақыт таңбалармен (13) «°C» және (14) «min» таңбаларымен расталады.
- Белгіленген жұмыс уақыты аяқталғаннан кейін дыбыстық белгілер естіледі, таңбалармен (12) «OFF» көрсетіледі, қыздырғыш элемент өшеді.

Ескертпе: аэрогрильді бірінші рет қосу үшін 10 минут жеткілікті болады, содан кейін бағдарламаны өшіруге болады, ол үшін өнімді дайындауды/кідіртуді қосу түймесін (20) «⏻/▶II» басып ұстап тұрыңыз аэрогриль қосылады.

- Кішкене үзіліс жасап, тұтқадан (2) ұстап, тостағанды (3) шығарып алыңыз.
- Аэрогрильдің жұмысын кідірту қажет болса, өнімді дайындауды/кідіртуді қосу түймесін (20)

«⏻/▶II» басыңыз, жұмысты жалғастыру үшін түймені (20) «⏻/▶II» қайта басыңыз.

- Егер сіз аэрогрильді ертерек өшіргіңіз келсе, қосу/өшіру түймесін (20) «⏻/▶II» басып ұстап тұрыңыз, аэрогриль өшеді.

Ескертпе: құрылғыны алғашқы қосқан кезде қызды-ру элементінен бөгде иіс және аздаған түтін шығуы мүмкін - бұл қалыпты жағдай және кепілдік оқиғасы болып табылмайды.

АЭРОГРИЛЬДІ ҚОЛДАНУ

НАЗАР АУДАРЫҢЫЗ!

- Аэрогриль су қайнатуға арналмаған.
- Аэрогриль жұмыс істеп тұрған кезде
- аэрогриль корпусындағы (8) тордан ыстық ауа мен ыстық бу шығады. Күйіп қалу, өрт шығу немесе адамдардың басқа да жарақат алуы мен мүліктің бүлінуіне жол бермеу үшін тиісті шараларды қолдану керек.
- Аэрогриль жұмыс кезінде қызады және өшіріл-геннен кейін біраз уақыт жылуын сақтайды. Ыстық беттермен жұмыс істегенде әрқашан ас үй қолғаптарын пайдаланыңыз және аэро-грильді тазалау алдында металл бөлшектерді салқындату үшін, біраз уақыт күтіңіз.
- Әзірленген тағамдарды түпқоймадан шығарған кезде абайлық сақтаңыз, әрқашан жабыспай-тын беттерге арналған ас үй керек-жарақтарын қолданыңыз.
- Аэрогрильді электр розеткасына қолжетімділік • Аэрогрильді тегіс, құрғақ, тұрақты, ыстыққа төзімді бетке электр розеткасына қол жеткізу әрқашан қолжетімді болатындай етіп орнатыңыз және пайдаланыңыз.
- Қабырғадан аэрогриль корпусының артқы жағына дейінгі қашықтық кемінде 20-30 см, аэрогриль корпусының бүйірлерінен кемінде 10-20 см, ал
- аэрогрильдің үстіндегі бос орын кемінде 20 см болуы керек.
- Әрқашан ауа соратын және ыстық ауа шығатын тордың (8) күйін қадағалап отырыңыз, әйтпесе ыстық ауа айналымы бұзылады, бұл тағамды дайындау процесіне әсер етуі мүмкін немесе құрылғының зақымдалуына әкелуі мүмкін.
- Тұтқадан (2) ұстаңыз және тостағанды (3) тормен бірге (5) шығарып алыңыз.
- Өнімдерді торға қойыңыз (5) салыңыз, торды (5) өнімдермен асыра толтырмаңыз. Өнімдерді дұрыс дайындау үшін ыстық ауаның айналымы керек.

Ескертпе: тордың, мысалы, пицца дайындауға арналған тегіс жағы және етті қуыруға арналған тор жағы бар.

- Тостағанды (3) аэрогриль корпусына (7) салыңыз, тостаған (3) дұрыс орнатылғанына көз жеткізіңіз, әйтпесе аэрогриль қосылмайды.
- Қуат сымының ашасын электр розеткасына қосыңыз, аэрогриль өзін-өзі диагностикалау режиміне қосылады, басқару панелінде (6) барлық

басқару түймелерінің артқы жарығы және тағам дайындау бағдарламаларының индикаторлары (11) жанады, 1 секундтан кейін қосу/өшіру/кідірту түймелерінен (20) «⏻/▶II» басқа барлық артқы жарық сөнеді.

- Қосу/өшіру/кідірту түймесін (20) «⏻/▶II» басыңыз, бұл ретте дайындау бағдарламаларының барлық түймелері (11) және басқару түймелерінің индикаторы жанады.

ҚОС ҚЫЗДЫРУ ЭЛЕМЕНТІ

- Аэрогрильдің үстіңгі, астыңғы немесе екі қыздыру элементін бір уақытта пайдалануға болады. Үстіңгі жағы тағамды жоғары жағынан қыздырады, ал астыңғы жағы ыдыстың түбін қыздырады.
- Өнімдерді дайындаған кезде екі қыздырғыш элементін пайдалану ұсынылады, себебі екі жылу көзін пайдалану жақсы нәтиже береді.

Қыздырғыш элементті таңдау түймесі (18)

- Бағдарламаларда алдын ала қыздыру функциясы бар екі қыздыру элементі пайдаланылады, бұл ретте тостаған (3) тағамды дайындаудың белгіленген температурасына дейін жылдамырақ қызады («ӨНІМДЕРДІ ДАЙЫНДАУ БАҒДАРЛАМАЛАРЫ» кестесін қараңыз). Үстіңгі және астыңғы қыздыру элементтерінің жұмысы синхрондалады, олар өнімдерді дайындаудың белгіленген температурасын ұстап тұру үшін кезекпен қосылады, бұл ретте түйме индикаторы (18) «〰» тұрақты түрде жанады.
- Егер сізге тек үстіңгі қыздыру элементін қосулы қалдыру қажет болса, түймені (18) «〰» басыңыз, түйменің индикаторы (18) қос қыздыру элементінің функциясы өшірілгенін көрсету үшін жыпылықтайтын болады.
- Жақсы нәтижеге қол жеткізу үшін әрқашан екі қыздыру элементін қосу ұсынылады.

АЛДЫН АЛА ҚЫЗДЫРУ

- Аэрогрильде тостағандағы (3) өнімдерді 5 минуттық алдын ала қыздыру функциясы бар («ӨНІМДЕРДІ ДАЙЫНДАУ БАҒДАРЛАМАЛАРЫ» кестені қараңыз).

Назар аударыңыз!

- Алдын ала қыздыру режимінде дыбыстық ескерту және таңбалар (12) «ADD» пайда болғаннан кейін өнімдерді ыдысқа (3) сала аласыз.
- Алдын ала қыздыру функциясы дайындау бағдарламаларында қолданылады: - «Ет», «Пицца», «Балық», «Мультиаспаз», бұл бағдарламаларды қосқан кезде алдын ала қыздыру түймесі (22) «≋» жанады және жыпылықтайды, егер алдын ала қыздыру қажет болмаса, сіз оны түймені (22) «≋» басу арқылы өшіре аласыз, түйме үнемі жанып тұрады.

- Алдын ала қыздыру функциясын «Кептіру» және «Ашыту» бағдарламаларынан басқа барлық дайындау бағдарламаларында пайдалануға болады.

Ескертпе: алдын ала қыздыру процесі аяқталғаннан кейін дыбыстық белгілер естіледі, цифрлық белгілермен (12) тостағанға өнімдерді салу қажеттілігін көрсететін (3), жазба «ADD» көрсетіледі.

ӨНІМДЕРДІ ДАЙЫНДАУ ТЕМПЕРАТУРАСЫН ОРНАТУ

(«ӨНІМДЕРДІ ДАЙЫНДАУ БАҒДАРЛАМАЛАРЫ» кестені қараңыз)

- Түймелерді (9) «∧ / ∨» басу арқылы, өнімдерді дайындау температурасын 40°C-тан 200°C-қа дейін орната аласыз, бұл кезде таңба (10) «🌡» жанады, орнатылған температура цифрлық таңбалармен (12) және таңбамен (13) «°C» көрсетіледі.

ӨНІМДЕРДІ ДАЙЫНДАУ УАҚЫТЫН ОРНАТУ

(«ӨНІМДЕРДІ ДАЙЫНДАУ БАҒДАРЛАМАЛАРЫ» кестені қараңыз)

- Түймелерді (15) «∧ / ∨» басу арқылы, сіз аэрогрильдің жұмыс уақытын 1 минуттан 24 сағатқа дейін орната аласыз, бұл кезде таңба (16) «◷» жанады, орнатылған жұмыс уақыты цифрлық белгілермен (12) және таңбамен (14) «min» көрсетіледі.
- Өнімдерді дайындауды/кідіртуді қосу түймесін (20) «⏻/▶II» басыңыз аэрогриль қосылады.
- Жұмыс кезінде цифрлық таңбалар (12) арқылы орнатылған температура және қалған жұмыс уақыты көрсетіледі, температура мен уақыт таңбалармен (13) «°C» және (14) «min» расталады.
- Орнатылған жұмыс уақыты аяқталғаннан кейін дыбыстық белгілер естіледі, таңбалармен (12) «OFF» көрсетіледі, қыздырғыш элемент өшеді.
- Сіз аэрогрильдің жұмысын кідірте аласыз, өнімдерді дайындауды/кідіртуді қосу түймесін (20) «⏻/▶II» басыңыз, жұмысты жалғастыру үшін түймені (20) «⏻/▶II» қайта басыңыз.
- Егер сізге, мысалы, өнімдерді торда (5) аудару, араластыру немесе шайқау қажет болса, өнімдерді дайындауды/кідіртуді қосу түймесін (20) «⏻/▶II» басыңыз, тұтқадан (2) ұстаңыз және тостағанды (3) шығарып алыңыз. Тостағанды (3) ыстыққа төзімді бетке қойыңыз, тордағы өнімдерді (5) араластырыңыз немесе аударыңыз. Қажет болса, дайындау температурасын реттеңіз. Өнімдерді дайындауды жалғастыру үшін тостағанды (3) аэрогриль корпусына (7) салыңыз, өнімдерді дайындауды/кідіртуді қосу түймесін (20) «⏻/▶II» басыңыз.
- Егер сіз аэрогрильді ертерек өшіргіңіз келсе, қосу/өшіру/кідірту түймесін (20) «⏻/▶II» басып ұстап тұрыңыз, аэрогриль өшеді.

Ескертпелер:

- бақылау терезесі (1) арқылы, сіз өнімдерді дайындау процесін қадағалап, бақылай аласыз;
- егер сіз өнімдерді дайындау кезінде түймені (19) «☼» бассаңыз, артқы жарық үнемі жанып тұрады және түймені (19) «☼» қайта басқанда ғана сөнеді;
- егер аэрогриль реттеме режимінде болса, артқы жарық қосылған кезде, ол 15 секундтан кейін сөнеді.
- аэрогриль жұмыс істеп тұрған кезде, сіз әзірлеу температурасын және аэрогрильдің жұмыс уақытын өзгерте аласыз.

- Өнімдерді дайындағаннан кейін дыбыстық белгілер естіледі, таңбалармен (12) «OFF» көрсетіледі, аэрогриль өшеді, тостағанды (3) шығарып алыңыз, оны ыстыққа төзімді бетке қойыңыз, тордан (5) өнімдерді шешіп алыңыз, жабыспайтын беттерге арналған ас үй керек-жарақтарын пайдаланыңыз.
- Жұмыс аяқталғаннан кейін, желі бауының ашасын электр розеткасынан суырыңыз.

ӨНІМДЕРДІ ӘЗІРЛЕУ БАҒДАРЛАМАЛАРЫ

- Тұтқадан (2) ұстаңыз және тостағанды (3) тормен бірге (5) шығарып алыңыз.
- Дайындау бағдарламасына сәйкес келетін өнімдерді торға (5) салыңыз, торды (5) өнімдермен шамадан тыс толтырыңыз. Өнімдерді дұрыс дайындау үшін ыстық ауаның айналымы керек.
- Тостағанды (3) аэрогриль корпусына (7) салыңыз, тостаған (3) дұрыс орнатылғанына көз жеткізіңіз, әйтпесе аэрогриль қосылмайды.
- Қуат сымының ашасын электр розеткасына қосыңыз, аэрогриль өзін-өзі диагностикалау режиміне қосылады, басқару панелінде (6) барлық басқару түймелерінің артқы жарығы және тағам дайындау бағдарламаларының индикаторлары (11) жанады, 1 секундтан кейін барлық артқы жарық сөнеді, түйме (20) «⏻/▶II» жанып тұратын болады.
- Түймелерді (11) басу арқылы сіз 10 дайындау бағдарламасының бірін таңдай аласыз,
- Қосу/өшіру/кідірту түймесін (20) «⏻/▶II» басыңыз, бұл ретте дайындау бағдарламаларының барлық түймелері (11) және басқару түймелерінің индикаторы жанады.
- (11) түймелерін басу арқылы, тостағанға (3) салынған өнімдерге сәйкес дайындау бағдарламасын таңдаңыз, бұл ретте таңдалған бағдарламаның температурасы мен дайындау уақыты әдепкі бойынша орнатылған, цифрлық белгілермен (12) көрсетіледі, температура мен уақыт таңбалармен (13) «°C» және (14) «min» расталады («ӨНІМДЕРДІ ДАЙЫНДАУ БАҒДАРЛАМАЛАРЫ» кестені қараңыз).
- Өнімдерді дайындауды/кідіртуді қосу түймесін (20) «⏻/▶II» басыңыз аэрогриль қосылады.

ӨНІМДЕРДІ ӘЗІРЛЕУ БАҒДАРЛАМАЛАРЫ

Бағдарламаның атауы	Таңба	Алдын ала қыздыру	Температура әдеп-кі бойынша (°C)	Әдепкі бойынша уақыты (мин)	Температура-сын орнату (°C)	Уақытты орнату (мин)	Ескертпелер
Ет		5 минут	200	6	170-200	1-30	Тамақты қосу туралы хабарлама (ADD) Аудару туралы хабарлама (TRN)
Фри картобы			195	20	160-200	1-60	
Пицца		5 минут	180	10	120-200	1-60	Тағам қосу туралы хабарлама (ADD)
Құс			200	25	100-200	1-60	
Балық		5 минут	190	14	150-200	1-60	Тағам қосу туралы хабарлама (ADD)
Көкөністер			175	16	140-190	1-60	
Кекс			160	20	100-190	1-60	
Кептіру			55	6 сағат	40-100	1-24 сағат	
Ферментация			40	60	40-90	1-24 сағат	
Мультиаспаз		5 минут	200	20	40-200	1-60	Тамақты қосу туралы хабарлама (ADD) Аудару туралы хабарлама (TRN)

Ескертпелер:

- өнімдерді дайындау уақыты мен температурасының деректері ұсынымдық сипатта болады, өнімдерді дайындау нәтижесі өнімдердің мөлшері мен пішініне байланысты;
- егер сіз өнімдерді дайындаудың нәтижесін қанағаттанарлықсыз деп тапсаңыз,
- сіз дайындау температурасын/дайындау уақытын немесе өнімдердің салмағын көбейте немесе азайта аласыз («ӨНІМДЕРДІ ДАЙЫНДАУ ТЕМПЕРАТУРАСЫН ОРНАТУ», «ӨНІМДЕРДІ ДАЙЫНДАУ УАҚЫТЫН ОРНАТУ» бөлімдерін қараңыз);
- «Ет» және «Мультиаспаз» дайындау бағдарламалары, өнімді ыдыста (3) айналдыру қажеттілігі туралы ескертетін дайындау циклінің ортасында дыбыстық белгілер береді, сонымен қатар таңбалар (12) жазуды «TRN» көрсетеді, олар өнімді аудару қажеттілігін көрсетеді.
- «Ашыту» бағдарламасы (ашу, ашыту) — бұл қанттар мен крахмалдарды қарапайым заттарға (ашытқыларға) айналдыратын анаэробты биологиялық процесс;
- ашыту процесінде келесі ашыған сүт өнімдері алынады — йогурт, айран, қымыз;
- «Мультиаспаз» бағдарламасында сіз өнімдерді дайындаудың қажетті температурасы мен уақытын өзіңіз орната аласыз («ӨНІМДЕРДІ ДАЙЫНДАУ БАҒДАРЛАМАЛАРЫ» кестесін қараңыз).

- Дайындау бағдарламасының жұмысы аяқталғаннан кейін дыбыстық белгілер естіледі, таңбалармен (12) «OFF» көрсетіледі.
- Жұмыс аяқталғаннан кейін, желі бауының ашасын электр розеткасынан суырып ылыңыз.

ӨНІМДЕРДІ ЫСТАУ

- Аэрогрильдің ыстау функциясы бар, ұзақтығы 8 минут, ыстау пісірілген тағамдарға бірегей дәм мен ерекше хош иіс береді.
- Бөлмеде түтіннің пайда болуын азайту үшін аэрогрильді ас үй сорғышының астына немесе жақсы желдетілетін жерге орнатыңыз.
- Тұтқадан ұстаңыз (2) және тостағанды (3) торымен (5) бірге шығарып алыңыз.
- Тостағаннан (3) торды (5) шығарып алыңыз.
- Тостағанның түбіне (3) өнімдерді ыстауға арналған жоңқаларды салыңыз (1-сурет), жоңқалар тек тостағанның (3) шұңқырында болуын қадағалаңыз (2-сурет).

Ескертпе: 1-3 мм фракциялы ыстауға арналған жоңқаларды пайдалану ұсынылады.

- Ыстағыш қақпағын (4) жоңқалардың үстіне орнатыңыз, тостаған түбіндегі сыртқы жиегін (3) ыстағыш қақпағы жиегімен (4) туралаңыз (3-сурет).

Ескертпе: өнімдерді ыстау кезінде әрқашан ыстағыш қақпағын (4) орнатып отырыңыз, әйтпесе ыстау процесі қауіпті болуы мүмкін және нәтижесі қанағаттанарлықсыз болады.

- Тостағанға (3) торды (5) торға (5) ыстауға арналған өнімдерді қойыңыз, торды (5) өнімдермен асыра толтырмаңыз, өнімдерді дұрыс дайындау үшін ыстық ауа айналымы қажет.
- Тостағанды (3) аэрогриль корпусына (7) салыңыз, тостаған (3) дұрыс орнатылғанына көз жеткізіңіз, әйтпесе аэрогриль қосылмайды.
- Қуат сымының ашасын электр розеткасына қосыңыз, аэрогриль өзін-өзі диагностикалау режиміне қосылады, басқару панелінде (6) барлық басқару түймелерінің артқы жарығы және өнімдерді дайындау бағдарламаларының индикаторлары (11) жанады, 1 секундтан кейін қосу/өшіру/кідірту түймелерінен (20) «⏻/▶II» басқа барлық артқы жарық сөнеді.
- Қосу/өшіру/кідірту түймесін (20) «⏻/▶II» басыңыз, бұл ретте дайындау бағдарламаларының барлық түймелері (11) және басқару түймелерінің индикаторы жанады.
- Өнімдерге сәйкес, түймелердің бірін (11) басу арқылы қажетті дайындау бағдарламасын таңдаңыз, түймені (21) «♨» басу арқылы ыстау функциясын қосыңыз, бұл ретте түйменің индикаторы (21) жыпылықтайтын болады.

Ескертпе: ыстау функциясы түйме индикаторы (21) «♨» жыпылықтаған кезде іске қосылады, түйме индикаторы (21) «♨» үнемі жанып тұрған кезде ыстау функциясы өшіріледі.

- Өнімдерді дайындауды/кідіртуді қосу түймесін (20) «⏻/▶II» басыңыз аэрогриль қосылады.

Ескертпелер:

- егер сіз өнімдерді ыстау функциясын қолданса, бұл жағдайда «Ет», «Құс еті», «Балық» дайындау бағдарламаларының жұмыс уақыты, жақсы нәтижеге жету үшін 20% -ға қысқартылады;
- өнімдерді ыстау функциясын, өнімдерді дайындау бағдарламасын орнатпай-ақ пайдалануға болады;
- егер өнімді дайындау бағдарламасы ыстау функциясынан кейін орнатылса, бұл жағдайда дайындау бағдарламасы ыстау функциясы аяқталғаннан кейін бірден қосылады.

- Дайындау бағдарламасының жұмысы аяқталғаннан кейін дыбыстық белгілер естіледі, таңбалармен (12) «OFF» көрсетіледі, қыздырғыш элемент өшеді.
- Тұтқадан (2) ұстаңыз және тостағанды (3) шығарып алыңыз, оны ыстыққа төзімді бетке қойыңыз, тордан (5) өнімдерді алыңыз, жабыспайтын беттерге арналған ас үй керек-жарақтарын пайдаланыңыз.
- Жұмыс аяқталғаннан кейін, желі бауының ашасын электр розеткасынан суырып ылыңыз.

ТАЙМЕР

- Аэрогрильдің өнімдерді дайындау процесінің басталуын бағдарламалауға мүмкіндік беретін таймер функциясы бар. Таймердің жұмыс уақытын орнату диапазоны 40 минуттан 24 сағатқа дейін.
- Тостағанға (3) торды (5) қойыңыыз торға (5) өнімдерді қойыңыз, торды (5) өнімдермен асыра толтырмаңыз, өнімдерді дұрыс дайындау үшін ыстық ауа айналымы қажет.
- Тостағанды (3) аэрогриль корпусына (7) салыңыз, тостаған (3) дұрыс орнатылғанына көз жеткізіңіз, әйтпесе аэрогриль қосылмайды.
- Қуат сымының ашасын электр розеткасына қосыңыз, аэрогриль өзін-өзі диагностикалау режиміне қосылады, басқару панелінде (6) барлық басқару түймелерінің артқы жарығы және өнімдерді дайындау бағдарламаларының индикаторлары (11) жанады, 1 секундтан кейін қосу/өшіру/кідірту түймелерінен (20) «⏻/▶II» басқа барлық артқы жарық сөнеді.
- Қосу/өшіру/кідірту түймесін (20) «⏻/▶II» басыңыз, бұл ретте дайындау бағдарламаларының барлық түймелері (11) және басқару түймелерінің индикаторы жанады.
- Өнімдерге сәйкес, түймелердің бірін (11) басу арқылы қажетті дайындау бағдарламасын таңдаңыз, қажет болған жағдайда температураны және дайындау уақытын орнатыңыз (тиісті бөлімдерді қараңыз).
- Таймерді қосу түймесін (17) «◷» басыңыз, бұл жағдайда түйменің индикаторы (17) жыпылықтайтын болады.
- Түймелерді (15) «∧ / ∨» басу арқылы, таймердің жұмыс уақытын 30 минуттан 24 сағатқа дейін орнатыңыз, бұл кезде таңба (16) «◷» жанады, белгіленген жұмыс уақыты цифрлық таңбалармен (12) және таңбамен (14) «min» көрсетіледі.

Ескертпе: таймерді өшіру қажет болса, түймені (17) «◷» қайта басыңыз, таймер өшеді, түйме индикаторы (17) үздіксіз жанып тұрады.

- Өнімдерді дайындауды/кідіртуді қосу түймесін (20) «⏻/▶II» басыңыз аэрогриль қосылады, цифрлық таңбалармен (12) өнімдерді дайындау бағдарламасын қосқанға дейін қалған уақыт көрсетіледі.
- Таймердің белгіленген жұмыс уақытынан кейін өнімді дайындау бағдарламасы қосылады.

Ескертпе: таймердің жұмыс режимінде тостағанға (3) тез бұзылатын тағамдарды салуға тыйым салынады.

- Дайындау бағдарламасының жұмысы аяқталғаннан кейін дыбыстық белгілер естіледі, таңбалармен (12) «OFF» көрсетіледі, қыздырғыш элемент өшеді.
- Тұтқадан (2) ұстаңыз және тостағанды (3) шығарып алыңыз, оны ыстыққа төзімді бетке қойыңыз, тордан (5) өнімдерді алыңыз, жабыспай-

тын беттерге арналған ас үй керек-жарақтарын пайдаланыңыз.
- Жұмыс аяқталғаннан кейін, желі бауының ашасын электр розеткасынан суырыңыз.

ҰСЫНЫМДАР

- Азықтарды аэрогрильде қуыру үшін тазартылған зәйтүн немесе өсімдік майын аз мөлшерде қосуға кеңес беріледі, майды қылшақ арқылы жағуға немесе майға арналған шашыратқышты пайдаланға болады, бұл нұсқа айтарлықтай үнемді және май азыққа тегіс жағылады.
- Торды (5) азыққа толтырмаңыз.
- Жақсы нәтижеге қол жеткізу үшін кейбір азықтарды аэрогрильде қуыру кезінде аударып тұру керек.
- Артық түтіннің шығуына жол бермеу үшін тауықтың қанаттары немесе шұжық сияқты құрамында табиғи майы көп азықтарды дайындаған кезде, түпқоймадан (3) майды құйып алу керек болады, ондай азықтарды аздаған мөлшерде пісіруге кеңес беріледі.
- Азықты торға (5) қоярдың алдында азықтың құрғақ болғанына назар аударыңыз, керек болғанда артық ылғалын кетіріңіз, бұл піскен тамақтың қытырлақ қабаты болғанына және шығатын бу мен түтіннің аз болуына әсер етеді.
- Өнімдерді кепкен нан ұнтағымен қуырған кезде, кепкен нан ұнтағы өнімдерден бөлініп кетпейтініне көз жеткізіңіз және өнімдерді бір біріне тигізбейтіндей етіп орналастырыңыз, бұл өнімдер арасындағы ыстық ауаның жақсы айналымын қамтамасыз етеді.
- Аэрогрилді тағамды жылыту үшін қолдануға болады, осы ретте температураны 140°C - ден аспайтындай және жұмыс уақытын 10 минуттан аспайтындай етіп орнату ұсынылады.
- Әртүрлі зиянды бактерияларды жою үшін етті әзірлеу ұсынылады: сиыр етін, қой етін 63°C ішкі температурада. Шошқа етін 71°C ішкі температурада әзірлеу керек, ал құс етін 77°C - 82°C ішкі температурада әзірлеу керек.
- Ет/құс еті өнімдерін қайта қыздырған кезде оларды тағы да 74°C ішкі температураға дейін қыздыру керек.
- Температураны өлшеу үшін аспаздық термометрді қолданыңыз.

АҚАУЛАР ЖӘНЕ ОЛАРДЫ ЖОЮ ТӘСІЛДЕРІ

Ақаулықтар	Ықтимал себебі	Жою
Аэрогриль жұмыс істемейді	Қуаттау бауының айыры электр розеткасына салынбаған.	Қуаттандыру бауының ашасын электр розеткасына салыңыз.
	Түпқойма аэрогрильдің корпусына толық кіргізілмеген.	Түпқойманы дұрыс орнатыңыз.
	Сіз аэрогрильді қосқан жоқсыз.	Қосу/өшіру батырмасын басып, аэрогрильді қосыңыз.
Дайындау бағдарламасының жұмысы аяқталғаннан кейін азықтар дайын емес.	Тордағы азықтардың көлемі артық.	Торға аз ғана азық алыңыз. Азықтардың шамалы көлемі айтарлықтай тегіс қуырылады.
	Азық дайындаудың төмен температурасы белгіленген.	Азық дайындаудың одан жоғары температурасын белгілеңіз.
	Белгіленген уақыт азық дайындауға жеткіліксіз.	Азық дайындаудың уақытын ұлғайтыңыз.
Азықтар аэрогрильде тегіс емес қуырылады.	Кейбір азықтарды дайындау уақытының ортасында аударуға кеңес беріледі.	Азықтарды дайындау кезінде оларды торға біртегіс орналасуын және азықтардың арасында ыстық ауаның еркін өтуін қамтамасыз ету керек.
Дайындалған азықтар қытырлақ қабықшаға дейін жетпейді.	Сіз әстүрлі фритюрницада дайындауға арналған азықтарды пайдаландыңыз.	Тұмшапеш шкафында дайындауға келетін азықтарды қолданыңыз немесе піскен кезде қытырлақ қабаты болуы үшін азықтарға өсімдік майын жағыңыз.
Аэрогрильден ақ түтін шықты.	Сіз майлы тамақ жасадыңыз, сондықтан май ағып, түпқойманың түбіне ақты.	Сіз майлы тамақ дайындаған кезде, содан май ағып, түпқойманың түбіне қарай ақты, түпқойма қызған кезде ақ түтін шығады. Ақ түтін тамақ дайындаудың соңғы нәтижесі мен аэрогриль жұмысына әсер етпейді.
	Торда немесе түпқоймада алдында дайындаған тамақтың майының қалдықтары қалып қалды.	Аэрогрильді әр қолданған сайын тор мен түпқойманы мұқият жуыңыз.
Балғын фри картоп фритюрницада тегіс емес қуырылады.	Картоптың сұрпы аэрогрильде дайындауға келмейді.	Дайындау кезінде қатты болып қалатын картоп сұрпын таңдаңыз.
	Сіз фри картопты аэрогрильде қуырудың алдында шала жудыңыз.	Картоптағы крахмалды кетіру үшін картопты жақсылап жуыңыз, картопты қуырудың алдында артық ылғалды кетіріңіз.

Балғын фри картоп дайындалғаннан кейін қытырла-майды.	Фри картоптың қытырлақтығы картоптың сұрпына, майдың көлемі-не және картоптың ылғалдылығына байланысты.	Картопты дайындаудың алдында оның құрғақ екендігіне көз жеткізіңіз.
		Фри картопты айтарлықтай майда етіп тураңыз.
		Қылшақты немесе шашыратқышты пайдаланып, фри картопқа аздаған өсімдік майын жағыңыз.
E1	Температура бергіші жұмыс	Сервис орталығына жүгініңіз.
E2	Температура бергішіндегі қысқа тұйықталу	Сервис орталығына жүгініңіз.
E3	Аэрогрильдің қызып кетуі	Сервис орталығына жүгініңіз.

ТАЗАЛАУ ЖӘНЕ КҮТІМ

- Аэрогрильді әр қолданғаннан кейін тазалап отырыңыз.
- Аэрогрильді өшіріңіз және қуат сымының ашасын электр розеткасынан суырыңыз, аэрогриль то-лығымен суығанша күтіңіз.
- Торды (5), ыстағыш қақпағын (4) және тостағанды (3) бейтарап жуғыш зат қосылған жылы сумен жуып жіберіңіз, содан кейін құрғатып сүртіңіз.
- Тостағанды (3) торымен бірге (5) және ыстағыш қақпағымен (4) аэрогрильге орнатыңыз.
- Шығатын ыстық ауаның тордың (8) және ауа кіретін тордың тазалығын қадағалаңыз, оларды ластанған кезде тазалап отырыңыз.
- Аэрогриль корпусын және алынбалы бөлшектерін тазалау үшін металл ысқыштарды, абразивті тазартқыштарды немесе еріткіштерді пайдалануға тыйым салынады.
- Аэрогрильді, қуат сымын және қуат сымының ашасын суға немесе басқа сұйықтықтарға баты-рмаңыз.

САҚТАУ

- Аэрогрилді сақтау үшін алып тастамас бұрын, оны тазалаңыз.
- Құрылғыны балалар мен мүмкіндігі шектеулі адамдардың қолы жетпейтін, салқын, құрғақ жерде сақтаңыз

ЖЫНАҚТАЛЫМЫ

1. Аэрогриль — 1 дана
2. Ыстауға арналған жоңқа – 15 грамм
3. Нұсқаулық — 1 дана

ТЕХНИКАЛЫҚ СИПАТТАМАЛАРЫ

- Электр қоректендіруі 220-240 В, ~ 50 -60 Гц
- Номиналдық тұтыну қуаты: 2200 Вт
- Өнімдерді дайындау температурасы: 40-тан 200°С-қа дейін.
- Дайындау уақыты: 1 минуттан 60 минутқа дейін.
- Тостағанның көлемі – 8,5 л
- Габариттік өлшемдері: 403x331x353 мм

ПАЙДАҒА АСЫРУ

Қалдықтардың бақыланбай пайдаға асыруынан қоршаған ортаға немесе адамдардың денсаулығына зиян келтірмеу үшін, құралдың немесе қуаттандыру элементтерінің (егер жинақталымға кірсе) қызмет ету мерзімі аяқталғаннан кейін оларды әдеттегі тұрмыстық қалдықтармен бірге тастамаңыз, аспапты және қуаттандыру элементтерін одан әрі пайдаға асыру үшін арнайы пункттерге жіберіңіз.

Бұйымдарды пайдаға асыру кезінде пайда болатын қалдықтар белгіленген тәртіп бойынша келесі пайдаға асырылатын тәртіппен міндетті түрде жинауға жатады.

Берілген өнімді пайдаға асыру туралы қосымша ақпаратты алу үшін жергілікті муниципалитетке, тұрмыстық қалдықтарды пайдаға асыру қызметіне немесе берілген өнімді сатып алған дүкенге хабарласыңыз.

Өндіруші алдын-ала ескертусіз, құрылғының дизайнын, конструкциясы мен оның жалпы жұмыс ұстанымдарына әсер етпейтін техникалық сипаттамаларын өзгерту құқығын өзіне қалдырады.

Құрылғының қызмет көрсету мерзімі — 3 жыл

Өндірілген күні сериялық нөмірде көрсетілген.

Қандай да бір ақаулықтар табылған жағдайда дереу авторландырылған сервистік орталыққа жүгіну керек.

МАҢЫЗДЫ АҚПАРАТ!

- Тостаған мен гриль торының жабыспайтын жабынының беріктігін сақтау үшін оларды ыдыс жуғышта жуу ұсынылмайды.
- Аэрогриль корпусын және алынбалы бөлшектерді тазалау үшін металл жуғыштарды, абразивті тазартқыш құралдарды немесе еріткіштерді пайдалануға тыйым салынады. Тек бейтарап, сілтісіз жуғыш заттарды қолданыңыз.

Hergestellt für «Ruste GmbH»,
Berggasse 18/18, 1090 Wien,
Osterreich

Produced for «Ruste GmbH»,
Berggasse 18/18, 1090 Vienna, Austria

Изготовлено по заказу Русте Гмбх,
Бергассе 18/18, 1090 Вена, Австрия

Уполномоченное изготовителем
лицо: ООО «Грантэл»
143912, МО, г. Балашиха,
ш. Энтузиастов, вл. 1А
т.: +7 (495) 297-50-20,
e-mail: info@brayer.su

Made in China/Произведено в Китае

brayer.ru

BRAYER